Technisches Datenblatt

Abhängebügel FT

Artikelnummer: 6363907

Abhängebügel für Kabeltrag-Systeme.

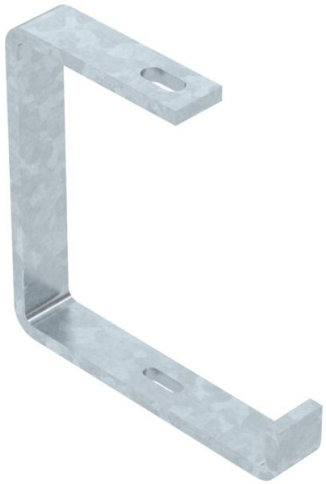

St Stahl

FT tauchfeuerverzinkt

Stammdaten

Artikelnummer	6363907
Bezeichnung 1	Abhängebügel
Bezeichnung 2	Flachstahl
Hersteller	OBO
Dimension	B150mm
Farbe	zink
Werkstoff	Stahl
Oberfläche	tauchfeuerverzinkt
Oberflächennorm	DIN EN ISO 1461
Kleinste VK-Einheit	1
Mengeneinheit	Stück
Gewicht	87 kg
Gewichtseinheit	kg/100 St.
CO Fußabdruck (GWP) Cradle-to-Gate	1,855 kg COe / 1 Stück

Technisches Datenblatt

Abhängebügel FT

Artikelnummer: 6363907

Abmessungen

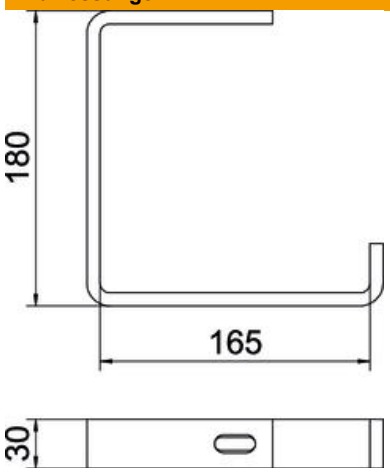

Länge	30 mm
Breite	181 mm
Höhe	180 mm
Maß B	165 mm

Technische Daten

Ausführung	Abhängebügel (C-Bügel)
F in kN Decke	0,6 kN
Funktionserhalt	nein
für Breite max.	150 mm
für Breite min.	150
Geeignet für Gewindestange metrisch	10
Geeignet für Gitterrinne	nein
Geeignet für Kabelleiter	nein
Geeignet für Kabelrinne	ja
Geeignet für Rinnen-/Leiterbreite	150 mm
Lochdurchmesser	11 mm
Materialstärke	8 mm
Rinnenbefestigung	schraubbar
Verstellbar	nein