LK1022

Elektronischer Füllstandsensor

LK0264B-B-00KQPKG/US

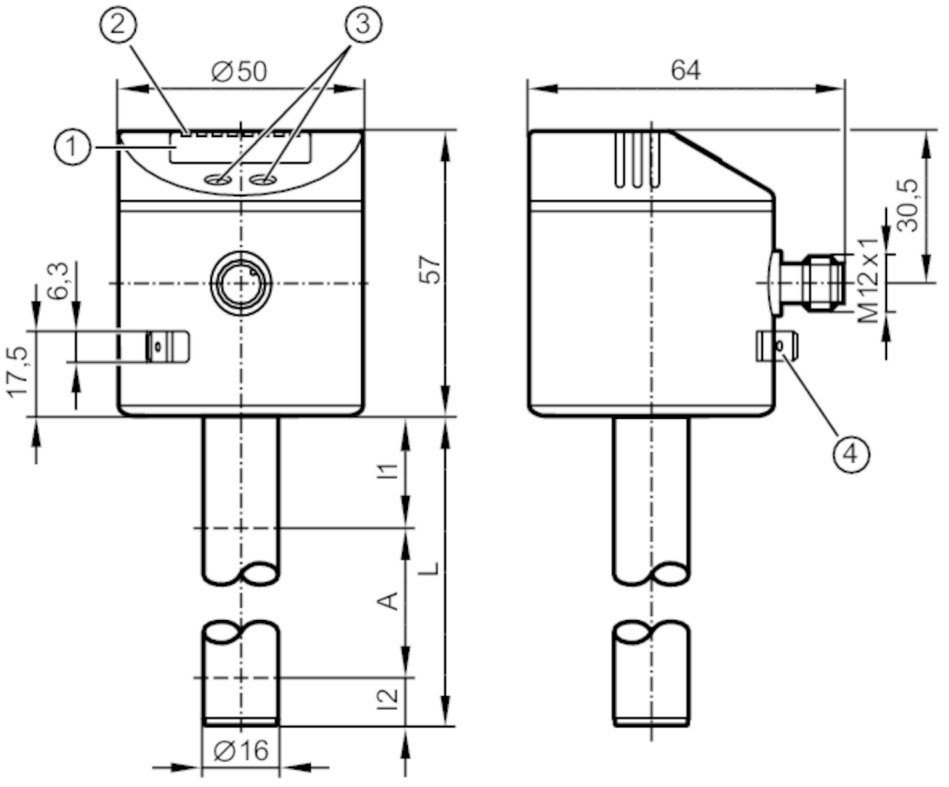

1 alphanumerische Anzeige 4-stellig
2 Status-LEDs
3 Programmiertasten
4 Gehäuseanschluss Flachstecker 6,3 mm DIN 46244

Produktmerkmale		
Anzahl der Ein- und Ausgänge		Anzahl der digitalen Ausgänge: 2
Werkseinstellung		Wasserbasierte Kühlschmiermittel; Wasser; wasserähnliche Medien
Stablänge L	[mm]	264

Einsatzbereich			
Besondere Eigenschaft		Vergoldete Kontakte	
Medien		Wasserbasierte Kühlschmiermittel; Öle; ölbasierte Medien; Wasser; wasserähnliche Medien	
Dielektrizitätskonstante des Mediums		> 2	
Nicht verwendbar für		stark leitende Medien; anhaftende Medien; Granulate; Schüttgüter; Säuren; Laugen; Hygiene- und Galvanikbereich	
Max. Geschwindigkeit der Füllstandänderung	[mm/s]	100	
Behälterdruck		0,5; (bei Einbau mit Montagezubehör: E43001 - E43007, E43019) bar	0,05; (bei Einbau mit Montagezubehör: E43001 - E43007, E43019) MPa
Kühlschmiermittel			
Mediumtemperatur	[°C]	0...35; (mit Klimarohr E43100: 35...65 °C)	
Öl			
Mediumtemperatur	[°C]	0...70	

LK1022

Elektronischer Füllstandsensor

LK0264B-B-00KQPKG/US

Mediumtemperatur Kurzzeit	[°C]	0...90; (< 1 h)
Wasser		
Mediumtemperatur	[°C]	0...35; (mit Klimarohr E43100: 35...65 °C)
Elektrische Daten		
Betriebsspannung	[V]	18...30 DC
Stromaufnahme	[mA]	< 50
Schutzklasse		III
Verpolungsschutz		ja
Bereitschaftsverzögerungszeit	[s]	< 3
Messprinzip		kapazitiv
Ein-/Ausgänge		
Anzahl der Ein- und Ausgänge		Anzahl der digitalen Ausgänge: 2
Ausgänge		
Gesamtzahl Ausgänge		2
Ausgangssignal		Schaltsignal; IO-Link
Elektrische Ausführung		PNP/NPN
Anzahl der digitalen Ausgänge		2
Ausgangsfunktion		Schließer / Öffner; (parametrierbar)
Max. Spannungsabfall Schaltausgang DC	[V]	2,5
Dauerhafte Strombelastbarkeit des Schaltausgangs DC	[mA]	200
Kurzschlussschutz		ja
Ausführung Kurzschlussschutz		thermisch, getaktet
Überlastfest		ja
Mess-/Einstellbereich		
Werkseinstellung		Wasserbasierte Kühlschmiermittel; Wasser; wasserähnliche Medien
Stablänge L	[mm]	264
Aktiver Bereich A	[mm]	195
Inaktiver Bereich I1 / I2	[mm]	53 / 16
Einstellbereich		
Schaltpunkt SP	[mm]	25...200
Rückschaltpunkt rP	[mm]	20...195
In Schritten von	[mm]	5
Referenzpunkt OP	[mm]	69 - 82 - 94 - 106 - 118 - 130 - 143 - 155 - 167 - 179 - 191 - 204 - OFF
Hysterese OP	[mm]	2
Genauigkeit / Abweichungen		
Messfehler	[% vom Endwert]	± 5
Wiederholgenauigkeit		± 2
Auflösung	[mm]	5

LK1022

Elektronischer Füllstandsensor

LK0264B-B-00KQPKG/US

Software / Programmierung			
Parametriermöglichkeiten		Hysterese / Fenster; Schließer / Öffner; Schaltlogik; SP/rP-Position; Abgleich OP; Medienauswahl; Offseteinstellung; Schalt-/Rückschaltverzögerung	
Schnittstellen			
Kommunikationsschnittstelle		IO-Link	
Übertragungstyp		COM2 (38,4 kBaud)	
IO-Link Revision		1.1	
SDCI-Norm		IEC 61131-9	
Profile		Smart Sensor: Process Data Variable; Device Identification, Device Diagnosis	
SIO-Mode		ja	
Benötigte Masterportklasse		A	
Prozessdaten analog		2	
Prozessdaten binär		2	
Min. Prozesszykluszeit	[ms]	3,2	
Unterstützte DeviceIDs		**Betriebsart**	**DeviceID**
		default	652
Umgebungsbedingungen			
Umgebungstemperatur	[°C]	0...60	
Lagertemperatur	[°C]	-25...80	
Schutzart		IP 67	
Zulassungen / Prüfungen			
EMV		DIN EN 61000-6-2	
		DIN EN 61000-6-4	
Schockfestigkeit		DIN EN 60068-2-27	15 g (11 ms)
Vibrationsfestigkeit		DIN EN 60068-2-6	5 g (10...2000 Hz)
MTTF	[Jahre]	265	
Mechanische Daten			
Gewicht	[g]	289,8	
Abmessungen	[mm]	Ø 16	
Werkstoffe		1.4301 (Edelstahl / 304); 1.4404 (Edelstahl / 316L); FKM; NBR; PBT; PC; PA; PP; TPV	
Werkstoffe in Kontakt mit dem Medium		PP	
Anzeigen / Bedienelemente			
Anzeige		Anzeigeeinheit	2 x LED, grün (cm, inch)
		Schaltzustand	2 x LED, gelb
		Messwerte	alphanumerische Anzeige, 4-stellig
		Parametrierung	alphanumerische Anzeige, 4-stellig
Bemerkungen			
Verpackungseinheit		1 Stück	

LK1022

Elektronischer Füllstandsensor

LK0264B-B-00KQPKG/US

Elektrischer Anschluss

Steckverbindung: 1 x M12; Codierung: A; Kontakte: vergoldet

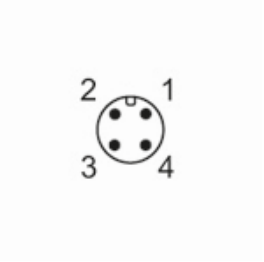

Anschluss

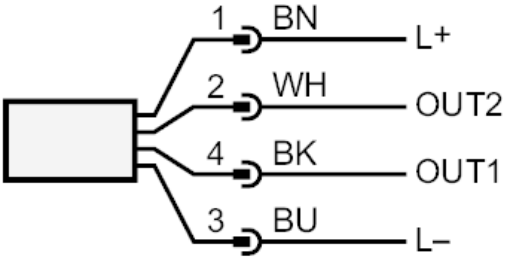

OUT1:	Schaltausgang IO-Link
OUT2:	Schaltausgang
	Farbkennzeichnung nach DIN EN 60947-5-2
	Adernfarben :
BK =	schwarz
BN =	braun
BU =	blau
WH =	weiß