IG6566

Induktiver Sensor

IGKC012-ASKG/US-104-DRS

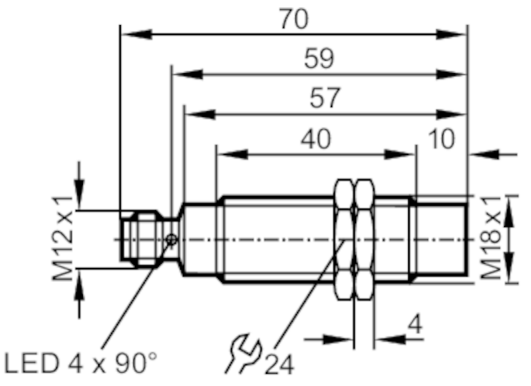

Produktmerkmale		
Elektrische Ausführung		PNP/NPN
Ausgangsfunktion		Schließer
Schaltabstand	[mm]	12
Gehäuse		Gewindebauform
Abmessungen	[mm]	M18 x 1 / L = 70
Einsatzbereich		
Besondere Eigenschaft		Vergoldete Kontakte; Erhöhter Schaltabstand
Elektrische Daten		
Betriebsspannung	[V]	10...36 DC
Stromaufnahme	[mA]	< 10; (nur im 3-Leiter Betrieb)
Schutzklasse		II
Verpolungsschutz		ja
Ausgänge		
Elektrische Ausführung		PNP/NPN
Ausgangsfunktion		Schließer
Max. Spannungsabfall Schaltausgang DC	[V]	2,5
Mindestlaststrom	[mA]	2; (nur im 2-Leiter Betrieb)
Max. Reststrom	[mA]	0,5; (nur im 2-Leiter Betrieb)
Dauerhafte Strombelastbarkeit des Schaltausgangs DC	[mA]	100
Schaltfrequenz DC	[Hz]	200
Kurzschlussschutz		ja
Ausführung Kurzschlussschutz		getaktet
Überlastfest		ja
Erfassungsbereich		
Schaltabstand	[mm]	12
Realschaltabstand Sr	[mm]	12 ± 10 %

IG6566

Induktiver Sensor

IGKC012-ASKG/US-104-DRS

Arbeitsabstand	[mm]	0...9,72	
Erhöhter Schaltabstand		ja	
Genauigkeit / Abweichungen			
Korrekturfaktor		Stahl: 1 / Edelstahl: 0,7 / Messing: 0,5 / Aluminium: 0,45 / Kupfer: 0,35	
Hysterese	[% von Sr]	1...20	
Schaltpunktdrift	[% von Sr]	-10...10	
Umgebungsbedingungen			
Umgebungstemperatur	[°C]	-40...85	
Schutzart		IP 67; IP 69K	
Zulassungen / Prüfungen			
EMV		EN 61000-4-2 ESD	4 kV CD / 8 kV AD
		EN 61000-4-3 HF gestrahlt	30 V/m
		EN 61000-4-4 Burst	2 kV
		EN 61000-4-5 Surge	0,5 kV Versorgung / line to line, Ri: 2 Ohm
		EN 61000-4-6 HF leitungsgebunden	10 V
		EN 55011	Klasse B
Schwingfestigkeit		EN 60068-2-6 Fc	20 g (10...3000 Hz) / -20...50 °C
			50 Frequenzzyklen, 1 Oktave/Minute, in 3 Achsen
Schockfestigkeit		EN 60068-2-27 Ea	100 g 11 ms Halbsinus; je 3 Schocks in jede Richtung der 3 Koordinatenachsen / -40...85 °C
Dauerschockfestigkeit		EN 60068-2-30 Eb	40 g 6 ms; je 4000 Schocks in jede Richtung der 3 Koordinatenachsen / -20...50 °C
Salzsprühnebeltest		EN 60068-2-52 Kb	Schärfegrad 5 (4 Prüfzyklen)
MTTF	[Jahre]	1195	
UL-Zulassung		Ta	-40...85 °C
		Enclosure type	Type 1
		Spannungsversorgung	Limited Voltage/Current
		File Nummer UL	E174191
Mechanische Daten			
Gewicht	[g]	54,6	
Gehäuse		Gewindebauform	
Einbauart		nicht bündig einbaubar	
Abmessungen	[mm]	M18 x 1 / L = 70	
Gewindebezeichnung		M18 x 1	
Werkstoffe		Gehäuse: Edelstahl; aktive Fläche: LCP natur; O-Ring: FKM; LED-Fenster: PEI	
Anzeigen / Bedienelemente			
Anzeige		Schaltzustand	4 x 90° LED, gelb
Zubehör			
Lieferumfang		Befestigungsmuttern: 2	
Bemerkungen			
Verpackungseinheit		1 Stück	

IG6566

Induktiver Sensor

IGKC012-ASKG/US-104-DRS

Elektrischer Anschluss - Stecker
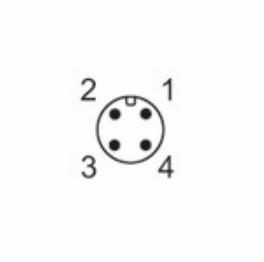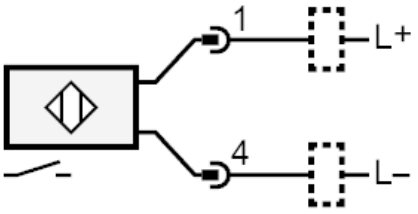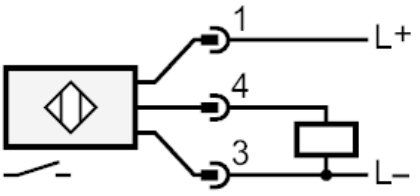
Steckverbindung: 1 x M12; Codierung: A; Kontakte: vergoldet