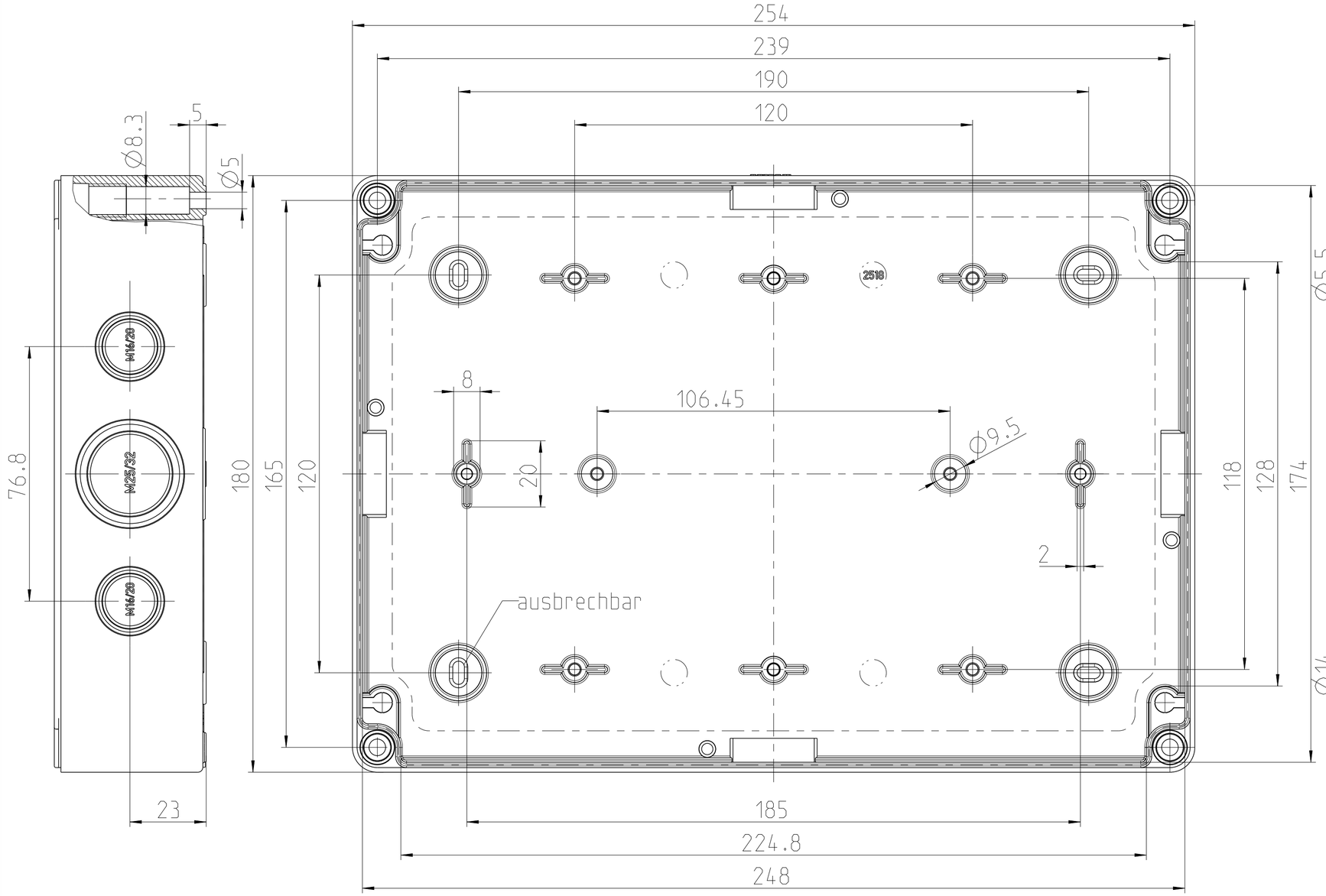

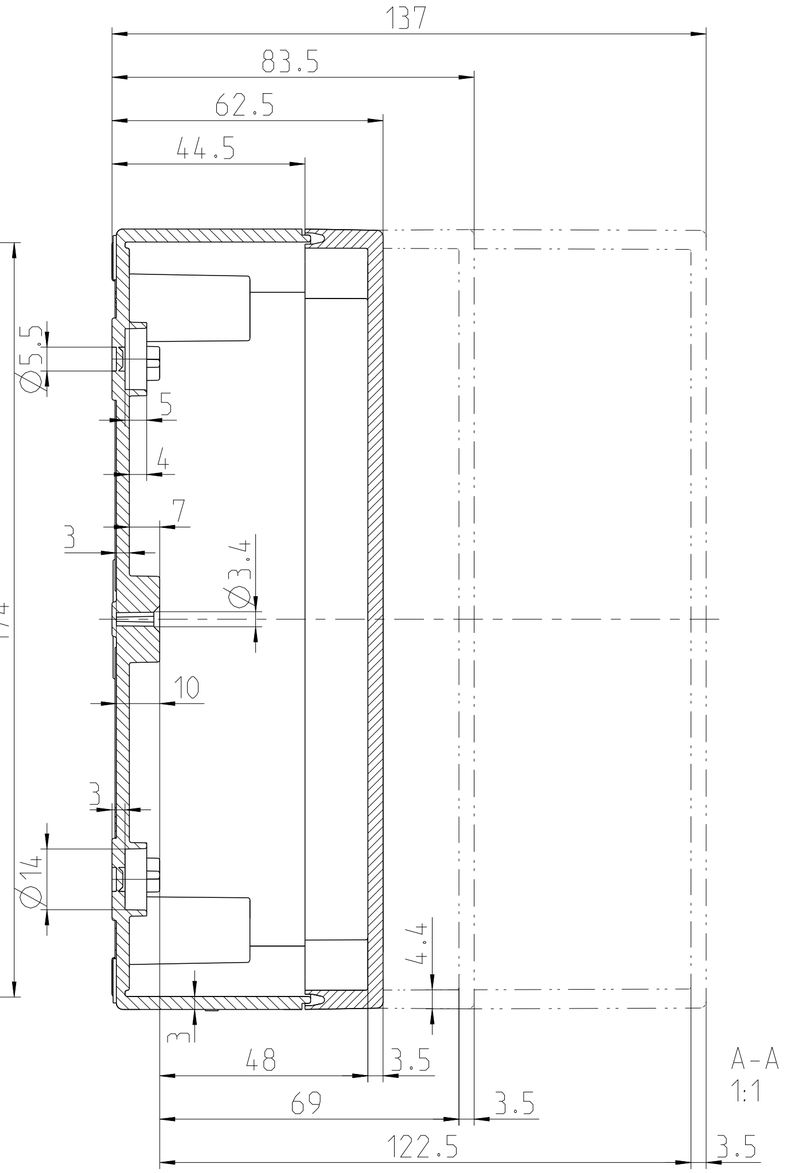

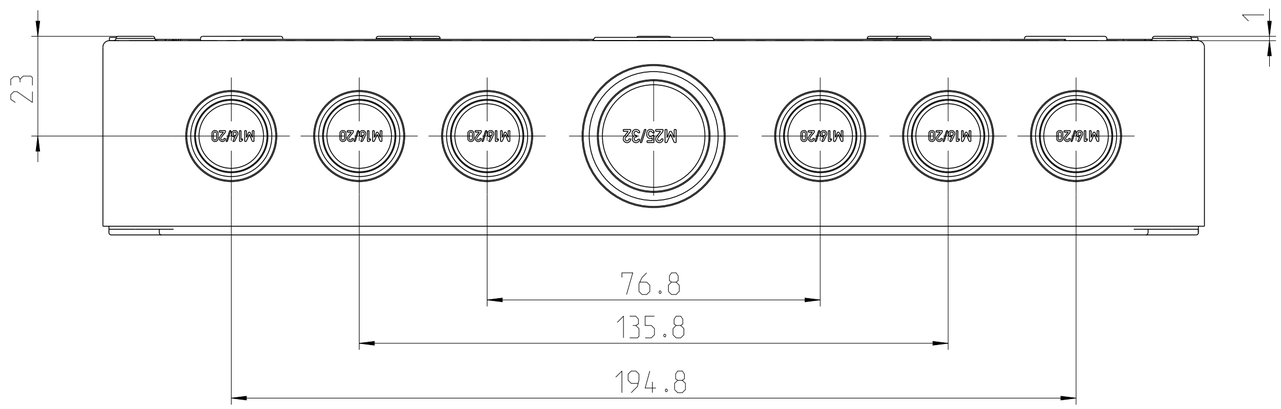

Katalogzeichnung:
TK 2518 flach

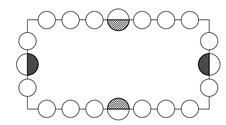

Metrische Typen: M16/20

Metrische Typen: M25/32

fehlende Maße können dem DXF entnommen werden
missing dimensions are provided in the DXF

Schutzvermerk ISO 16016 beachten. Refer to protection notice ISO 16016.

Maßstab / Scale 1:1

spelsberg

Massblatt/Dimension sheet

TK 2518 flach, metrisch

M-TK-2518-FLACH

A2

2	Freigabe	23.10.24

(Dateiname Model:) M-TK-2518-FLACH (Dateiname Zeichnung:) M-TK-2518-FLACH