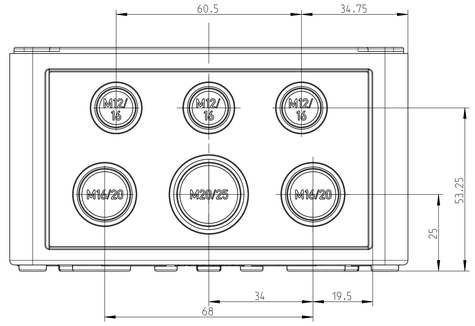

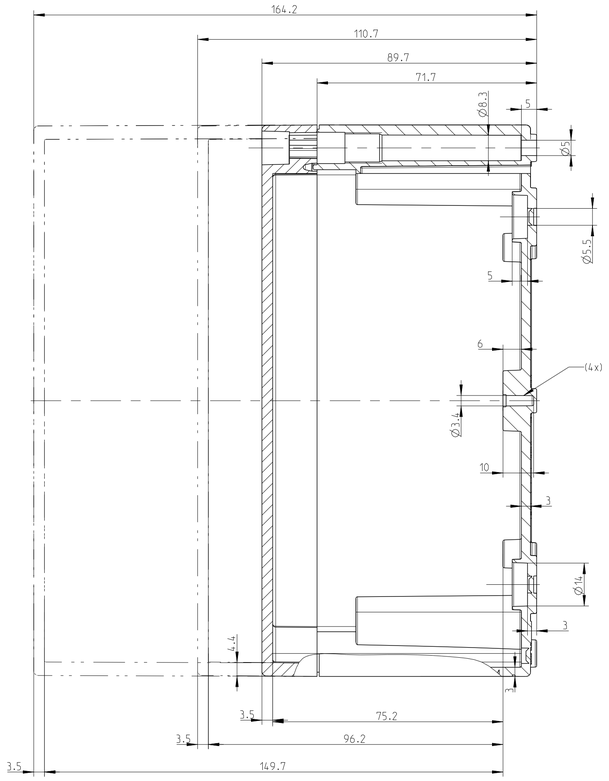

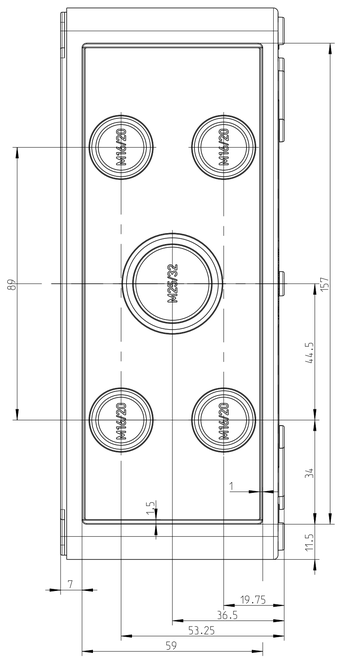

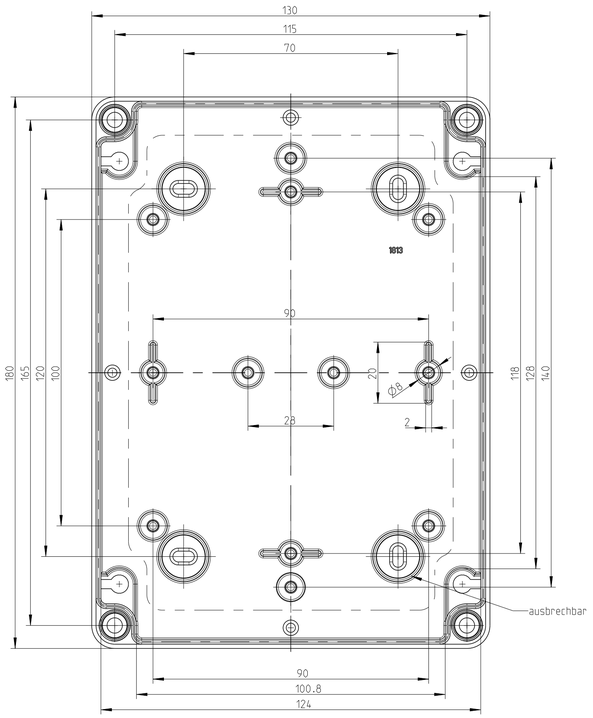

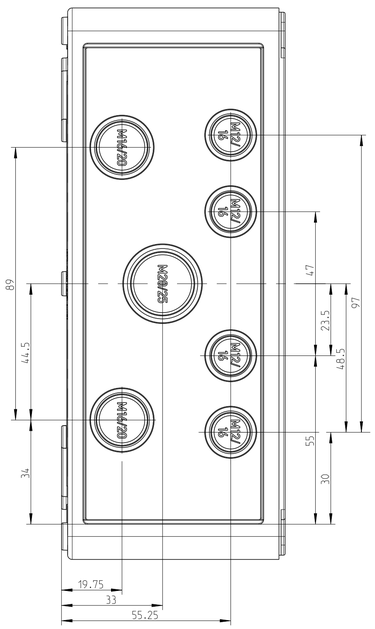

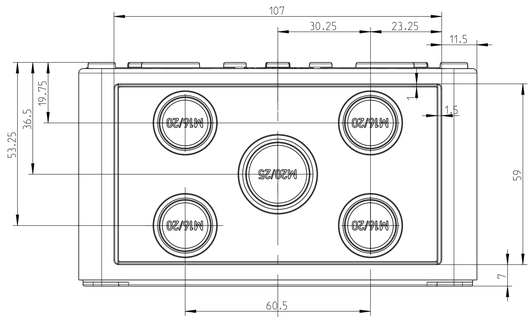

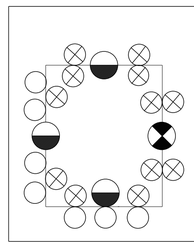

Katalogzeichnung: TK 1813

- Metrische Typen: M20/25
- Metrische Typen: M25/32
- Metrische Typen: M12/16
- Metrische Typen: M16/20

fehlende Maße können dem DXF entnommen werden
missing dimensions are provided in the DXF

Schutzvermerk ISO 16016 beachten. Refer to protection notice ISO 16016.

Maßstab / Scale 1:1

speisberg

Massblatt/Dimension sheet

TK 1813 metrisch

M-TK-1813-m

A1

4 Freigabe 29.10.24

Dateiname Modell: M-TK-1813-METRISCH

Dateiname Zeichnung: M-TK-1813-METRISCH