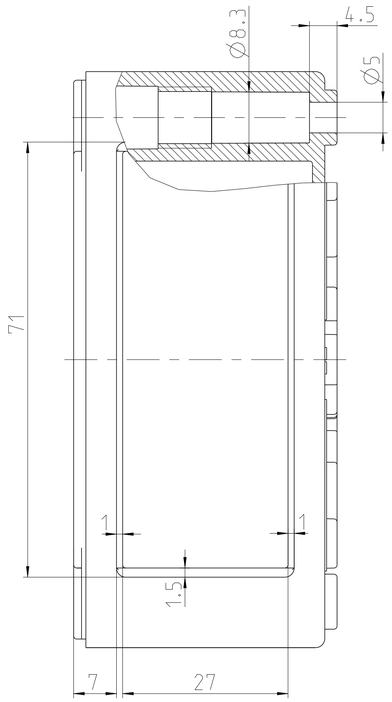

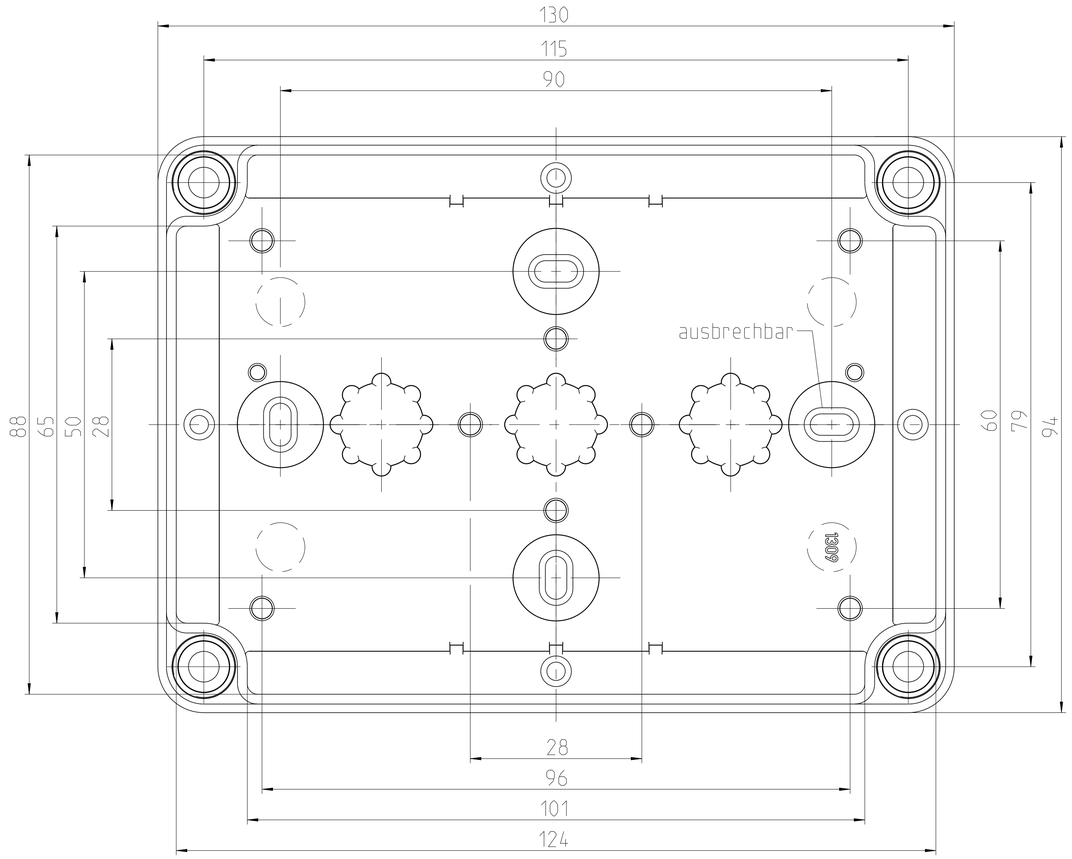

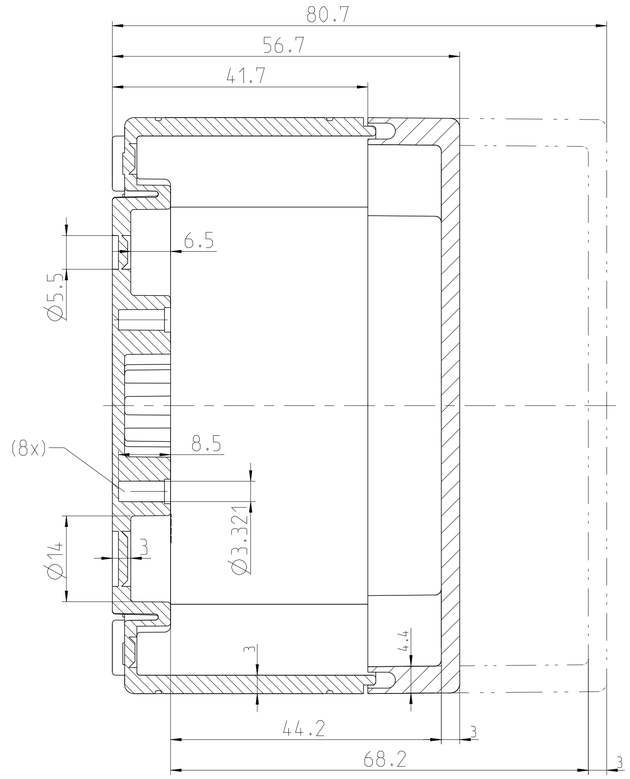

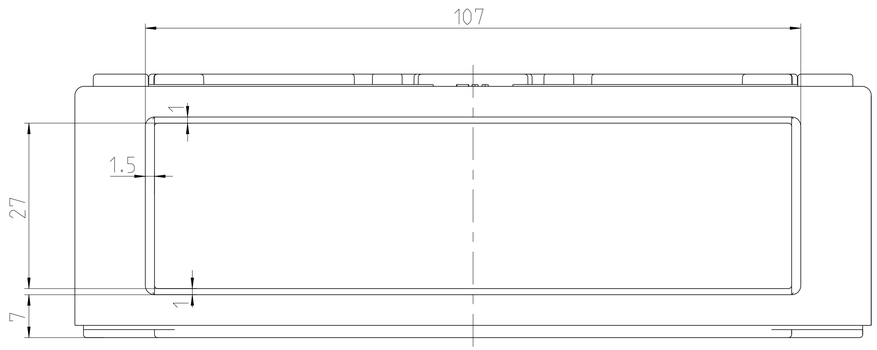

Gehaeuse ohne Vorpraegungen

max.moegliche Durchgangsoeffnungen je Kastenseite

M	A/C	B/D
12	5	3
16	4	2
20	3	2
25	2	1
32	-	-
40	-	-
50	-	-

fehlende Maße können dem DXF entnommen werden
missing dimensions are provided in the DXF

Schutzvermerk ISO 16016 beachten. Refer to protection notice ISO 16016.

Maßstab / Scale 1:1

spelsberg

Massblatt/ Dimension sheet

TK 1309 glatt

M-TK-1309-glatt

A1

1	Freigabe	30.10.24

(Dateiname Modell) M-TK-1309-GLATT (Dateiname Zeichnung) M-TK-1309-GLATT