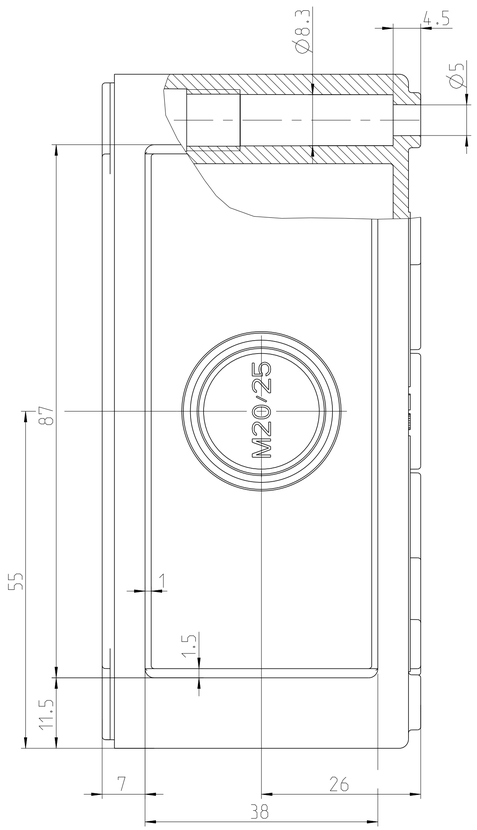

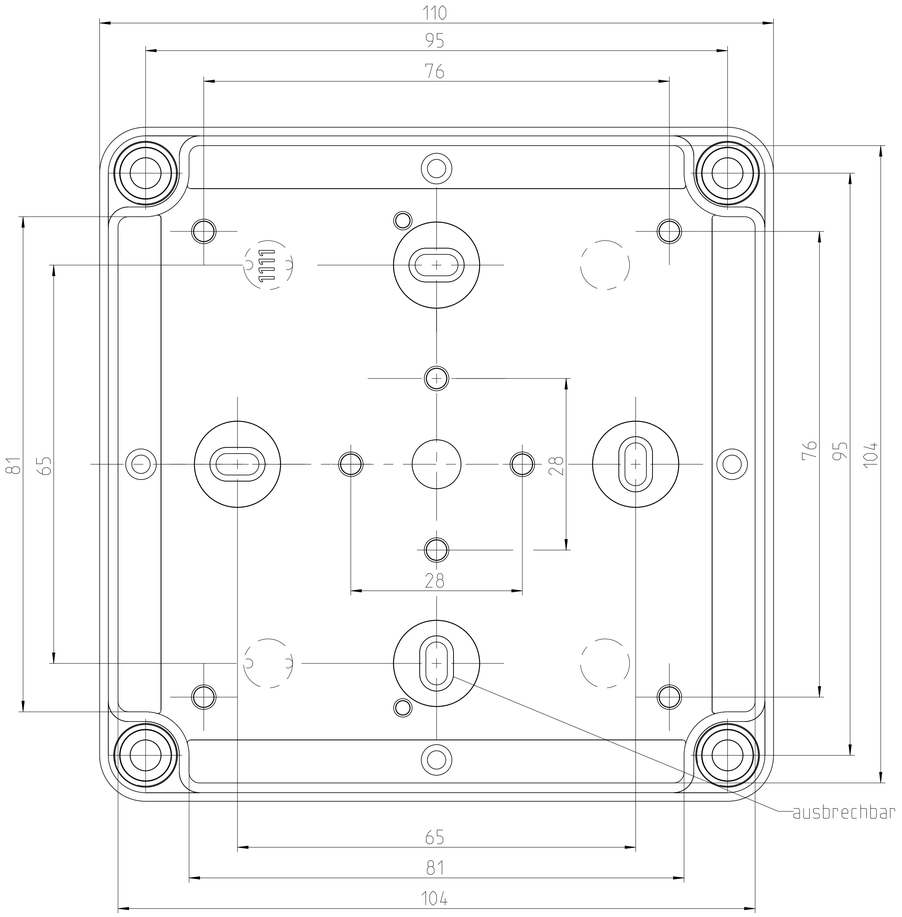

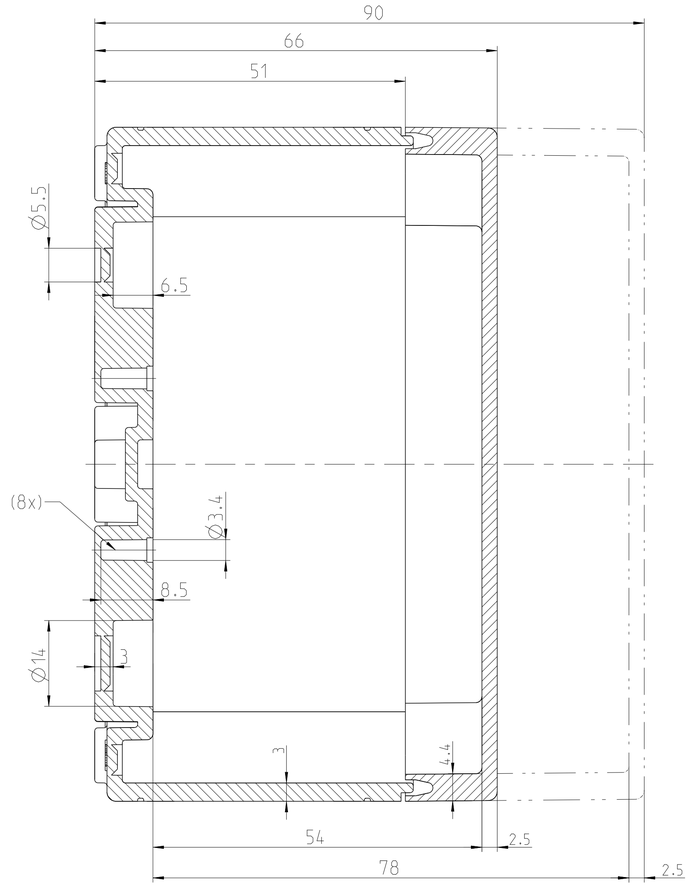

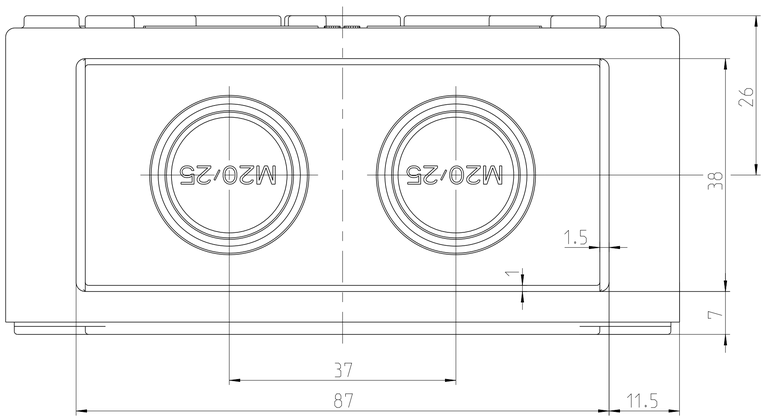

Katalogzeichnung: TK 1111

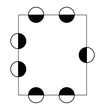

Metrische Typen: M20/25

Pg Typen: Pg 21/16

fehlende Maße können dem DXF entnommen werden
missing dimensions are provided in the DXF

Schutzvermerk ISO 16016 beachten. Refer to protection notice ISO 16016.

Maßstab / Scale 2:1

spelsberg

Massblatt/Dimension sheeds

TK 1111 metrisch

M-TK-1111-m

A1

1	Freigabe	30.10.24

Dateiname Modell: M-TK-1111.M

Dateiname Zeichnung: M-TK-1111.M