BRUMBERG
Licht. Seit 1873.

PEPA Endeinspeisung zu 48 V-Stromschiene

Artikel-Nr. 88484280

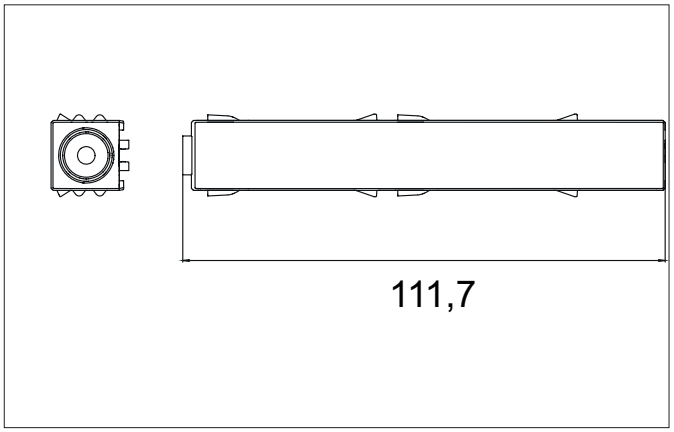

Ausschreibungstext
Endeinspeisung zu 48 V-Stromschiene, schwarz.

Artikeldaten	
Artikel-Nr.	88484280
GTIN	4255752520221
Serienname	PEPA
Kurzbeschreibung	Endeinspeisung zu 48 V-Stromschiene
Material	Polycarbonat
Farbe	schwarz
Länge	111,7 mm
Nettogewicht	0,026 kg
Prüfzeichen	ENEC
Konformität	CE

Logistische Daten	
Bruttogewicht	0,032 kg
Länge Verpackung	180 mm
Breite Verpackung	160 mm
Höhe Verpackung	20 mm
Entsorgung am Ende der Lebensdauer	Das Produkt darf nicht mit dem Hausmüll entsorgt werden. Sie sind verpflichtet, solche Elektro-Altgeräte separat zu entsorgen. Informieren Sie sich bitte bei Ihrer Kommune über die Möglichkeiten der geregelten Entsorgung. Mit der getrennten Entsorgung führen Sie die Altgeräte dem Recycling oder anderen Formen der Wiederverwertung zu. Sie helfen damit zu vermeiden, dass u. U. belastende Stoffe in die Umwelt gelangen.

Alle technischen Daten sowie Gewichts- und Maßangaben basieren auf Bemessungswerten und wurden sorgfältig erstellt. Technische Änderungen, die dem Fortschritt dienen, behalten wir uns jederzeit vor. Produktabbildungen sind beispielhaft und können vom Original abweichen. Irrtümer vorbehalten.
Stand 05.05.2025 Bestellung erfolgt zu unseren Allgemeinen Verkaufsbedingungen unter www.brumberg.com/de/agb/allgemeine-verkaufsbedingungen/

BRUMBERG
Licht. Seit 1873.

PEPA Endeinspeisung zu 48 V-Stromschiene
Artikel-Nr. 88484280

Alle technischen Daten sowie Gewichts- und Maßangaben basieren auf Bemessungswerten und wurden sorgfältig erstellt. Technische Änderungen, die dem Fortschritt dienen, behalten wir uns jederzeit vor. Produktabbildungen sind beispielhaft und können vom Original abweichen. Irrtümer vorbehalten.
Stand 05.05.2025 Bestellung erfolgt zu unseren Allgemeinen Verkaufsbedingungen unter www.brumberg.com/de/agb/allgemeine-verkaufsbedingungen/