BRUMBERG
Licht. Seit 1873.

# BIRO40 2.0 LED-Pendel-Profilleuchte direkt / indirekt

Artikel-Nr. 7431265032

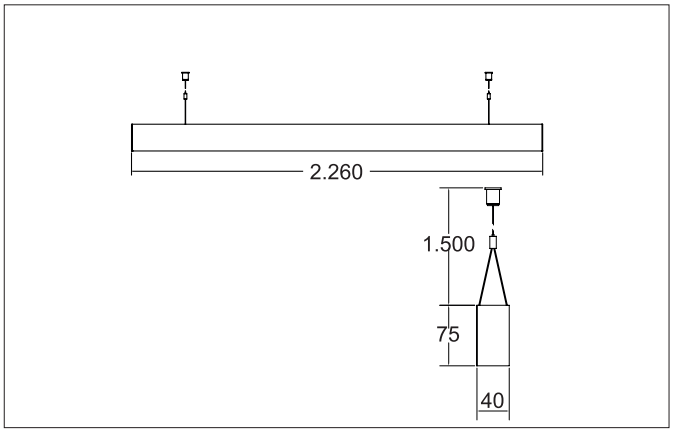

| Ausschreibungstext |
|---|
| Rechteckige LED-Pendel-Profilleuchte direkt / indirekt, Leuchtenlänge 2.260 mm, Leuchtenbreite 40 mm, Höhe 75 mm, für Pendelmontage. Pendellänge max. 1.500 mm Gewicht 3,79 kg, mit rotationssymmetrisch tief-breit-strahlender Lichtstärkeverteilung. Abdeckung Kunststoff mikroprismatisch, Bemessungslichtstrom 7.519 lm, UGR < 19, Bemessungsleistung 56 W, Lichtfarbe warmweiß bis tageslichtweiß, ähnlichste Farbtemperatur (CCT) 2.700 - 6.500 K, allgemeiner Farbwiedergabeindex CRI > 90, Lebensdauer L80/B50 bei 25 °C: 113.000 h, Gehäusewerkstoff: Aluminium / Stahl / Kunststoff, Farbe: weiß struktur, zulässige Umgebungstemperatur (ta): -20 °C - +25 °C, Schutzklasse (EN 61140): I, Schutzart (DIN EN 60529): IP20. Mit elektronischem Betriebsgerät, DALI-DT8 dimmbar. |

| Artikeldaten | |
|---|---|
| Artikel-Nr. | 7431265032 |
| GTIN | 4255752517238 |
| Serienname | BIRO40 2.0 |
| Kurzbeschreibung | LED-Pendel-Profilleuchte direkt / indirekt |
| Material | Aluminium / Stahl / Kunststoff |
| Farbe | weiß struktur |
| Ausführung der Oberfläche | struktur |
| Form | rechteckig |
| Länge | 2.260 mm |
| Breite | 40 mm |
| Aufbauhöhe | 75 mm |
| Nettogewicht | 3,79 kg |
| Konformität | CE, UKCA |

Alle technischen Daten sowie Gewichts- und Maßangaben basieren auf Bemessungswerten und wurden sorgfältig erstellt. Technische Änderungen, die dem Fortschritt dienen, behalten wir uns jederzeit vor. Produktabbildungen sind beispielhaft und können vom Original abweichen. Irrtümer vorbehalten.
Stand 14.08.2025 Bestellung erfolgt zu unseren Allgemeinen Verkaufsbedingungen unter www.brumberg.com/de/agb/allgemeine-verkaufsbedingungen/

BRUMBERG
Licht. Seit 1873.

## BIRO40 2.0 LED-Pendel-Profilleuchte direkt / indirekt

Artikel-Nr. 7431265032

| Lichttechnik | |
|---|---|
| Farbtemperatur | 2.700 - 6.500 K |
| Lichtfarbe | weiß |
| Farbtemperatur 1 | 2.700 K |
| Farbtemperatur 2 | 4.000 K |
| Lichtaustritt | direkt/indirekt |
| Lichtstrom | 7.519 lm |
| Lichtstrom 1 | 7.785 lm |
| Lichtstrom 2 | 7.519 lm |
| Lichtstromanteil (direkt / indirekt) | 50/50 % |
| Systemeffizienz | 134 lm/W |
| Farbtoleranz | McAdam-Step 3 |
| Farbwiedergabe | CRI > 90 |
| Reflektor | ohne |
| Blendungsbewertung | UGR < 19 |
| Lichtverteilung | symmetrisch |
| Farbtemperatur einstellbar | stufenlos |

| Betriebstechnik Leuchte | |
|---|---|
| Systemleistung | 56 W |
| Spannungsart | AC |
| AC Nennspannung max. | 230 V |
| Frequenz max. | 50 Hz |
| Leuchtmittel | LED |
| Ausführung | ohne Fassung |
| Schutzklasse | I |
| Schutzart deckenseitig | IP20 |
| Schutzart raumseitig | IP20 |
| Dimmbar | Ja |
| Ansteuerung | DALI-DT8 |
| Leuchtmittelwechsel möglich | Die Lichtquelle dieser Leuchte darf nur vom Hersteller oder einem von ihm beauftragten Servicetechniker oder einer vergleichbar qualifizierten Person ersetzt werden. |
| Lebensdauer L80/B50 bei 25 °C | 113.000 h |
| Energieeffizienzklasse | nicht erforderlich |

| Montagetechnik | |
|---|---|
| Montageart | Pendelmontage |
| Montageort | Deckenmontage |
| Verstellbarkeit | nicht verstellbar |
| Pendellänge min. | 500 mm |
| Pendellänge max. | 1.500 mm |
| Anzahl der Seilabhängungen | 2 |
| Werkstoff der Abdeckung | Kunststoff mikroprismatisch |

| Logistische Daten | |
|---|---|
| Bruttogewicht | 4,58 kg |
| Länge Verpackung | 2.300 mm |
| Breite Verpackung | 160 mm |
| Höhe Verpackung | 135 mm |
| Entsorgung am Ende der Lebensdauer | Das Produkt darf nicht mit dem Hausmüll entsorgt werden. Sie sind verpflichtet, solche Elektro-Altgeräte separat zu entsorgen. Informieren Sie sich bitte bei Ihrer Kommune über die Möglichkeiten der geregelten Entsorgung. Mit der getrennten Entsorgung führen Sie die Altgeräte dem Recycling oder anderen Formen der Wiederverwertung zu. Sie helfen damit zu vermeiden, dass u. U. belastende Stoffe in die Umwelt gelangen. |

Alle technischen Daten sowie Gewichts- und Maßangaben basieren auf Bemessungswerten und wurden sorgfältig erstellt. Technische Änderungen, die dem Fortschritt dienen, behalten wir uns jederzeit vor. Produktabbildungen sind beispielhaft und können vom Original abweichen. Irrtümer vorbehalten.
Stand 14.08.2025 Bestellung erfolgt zu unseren Allgemeinen Verkaufsbedingungen unter www.brumberg.com/de/agb/allgemeine-verkaufsbedingungen/