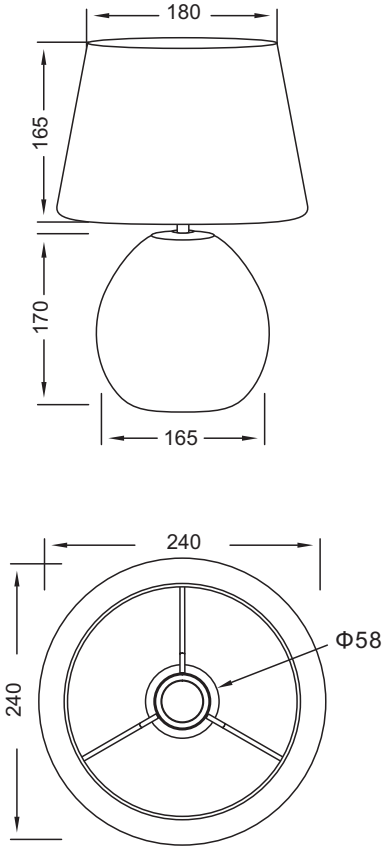

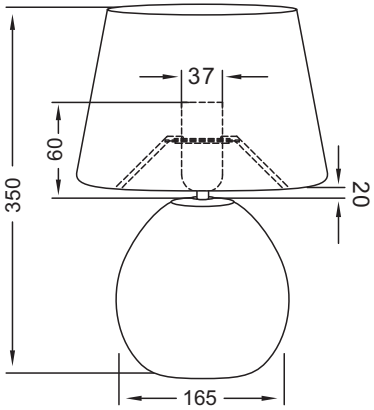

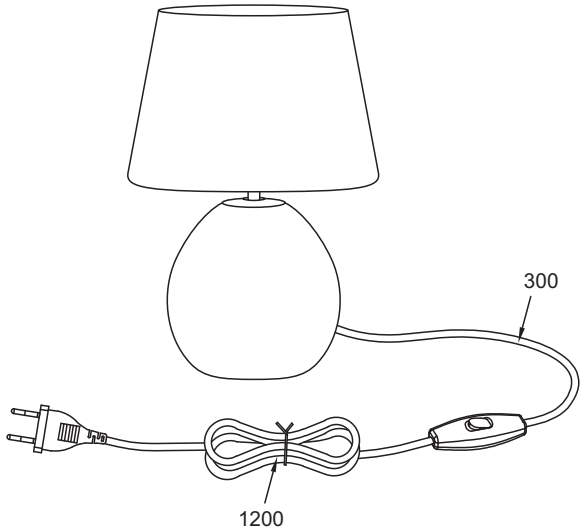

R506310XX