Datenblatt

Bestell-Nr.: 13550

Anbausteckdose Quick-Connect TE gerade

EAN/Stück	**4024941135504**
Ampere	**16A**
Polzahl	**3p (2P+PE)**
Uhrzeitstellung	**6h**
Spannung	**200 bis 250V**
Frequenz	**50 und 60Hz**
Schutzart	**IP55**
Kennfarbe	**blau RAL 5015**
Anschlußtechnik	**schraublose Federklemmtechnik als Käfigzugfederklemme mit Kontex-Kontakt**
Kontakt	**Kontaktträger aus hochwärmebeständigem Material, die Kontakte sind Messing vernickelt**
Gewicht/Stück	**0.145 kg**
Verpackungseinheit	**10 Stück**
Gehäusematerial	**Polyamid**

Abb.ª hnlich (Abb. zeigt 6h 5p Type)

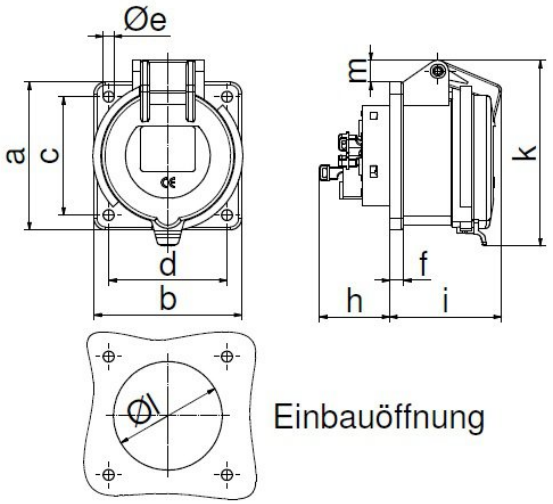

Technische Änderungen vorbehalten

	16A 3pol.	16A 4pol.	16A 5pol.	32A 3/4pol.	32A 5pol.
a	75	75	75	75	75
b	75	75	75	75	75
c	60	60	60	60	60
d	60	60	60	60	60
Øe	5,5	5,5	5,5	5,5	5,5
f	7	7	7	8	8
h	35,5	35,5	35,5	35,5	35,5
i	57	57	57	65	66
k	80	88	95	100	108
Øl	45	45	55	60	60
m	3,5	7	11,5	12	17
Leiter mm² min.	1,5	1,5	1,5	2,5	2,5
Leiter mm² max.	4	4	4	10	10

Bals Elektrotechnik GmbH & Co. KG
D-57399 Kirchhundem - Albaum
phone: +49(0)2723/771-0 fax: +49(0)2723/771-177
email: info@bals.com www.bals.com

date: 17.07.2014