909.033

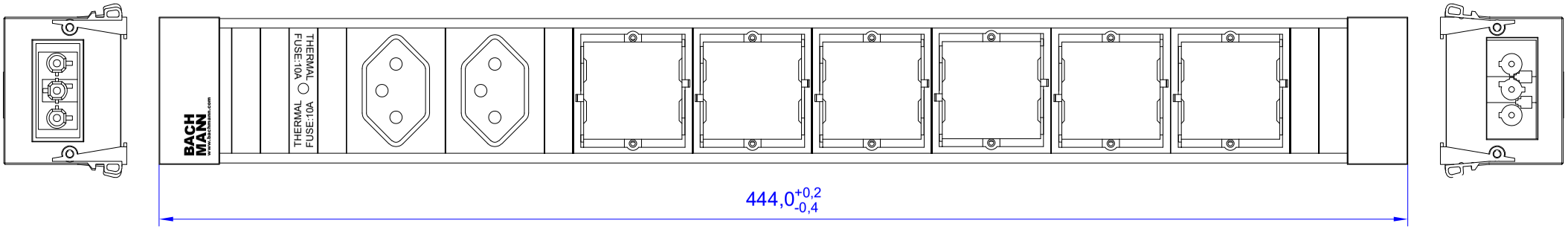

				Werkstoff / Material: siehe Einzelteile / look at the single parts	Gewicht / Weight:	Oberfläche / Surface:		Winkel +/-0,5° Angle +/-0,5°
					Bezeichnung / Title: Conference lang 2xCH, 6x Leer Modul			Freimaßtoleranz / General Tolerance
				Datum / Name				0-1 +/-0,05
				Gezeichnet / Drawn 17.03.2009 Bährling				>1-7 +/-0,10
5	aktualisiert	21.05.24	KT	Kontrolliert / Examined 17.03.2009 Ziegler				>7-15 +/-0,15
4	aktualisiert	05.06.20	HK	Freigabe / Approval				>15-30 +/-0,20
3	aktualisiert	17.11.17	TN		Zeichg.Nr / Draw.-No: B00648700BA04			>30 +/-0,25
2	Sicherung eingefügt	15.09.15	SN	BACH MANN	Art.Nr.: 909.033	Maßstab / Scale: 1:1	Format / Draw.-Size: A2	Blatt / Sheet: 1
1	Profil gelöscht	30.10.12	DH					
Status / State	Änderungen / Changes	Datum / Date	Name / Name		Datei:			

Weitergabe sowie Vervielfältigung dieses Dokuments, Verwertung und Mitteilung seines Inhalts verboten, soweit nicht ausdrücklich gestattet. Zuwiderhandlungen verpflichten zu Schadenersatz. Alle Rechte für den Fall der Patent-, Gebrauchsmuster- oder Geschmacksmustereintragung vorbehalten.

The reproduction, distribution and utilization of this document as well as the communication of its contents to others without express authorization is prohibited. Offenders will be held liable for the payment of damages. All rights reserved in the event of the grant of a patent, utility model or design.