241.175

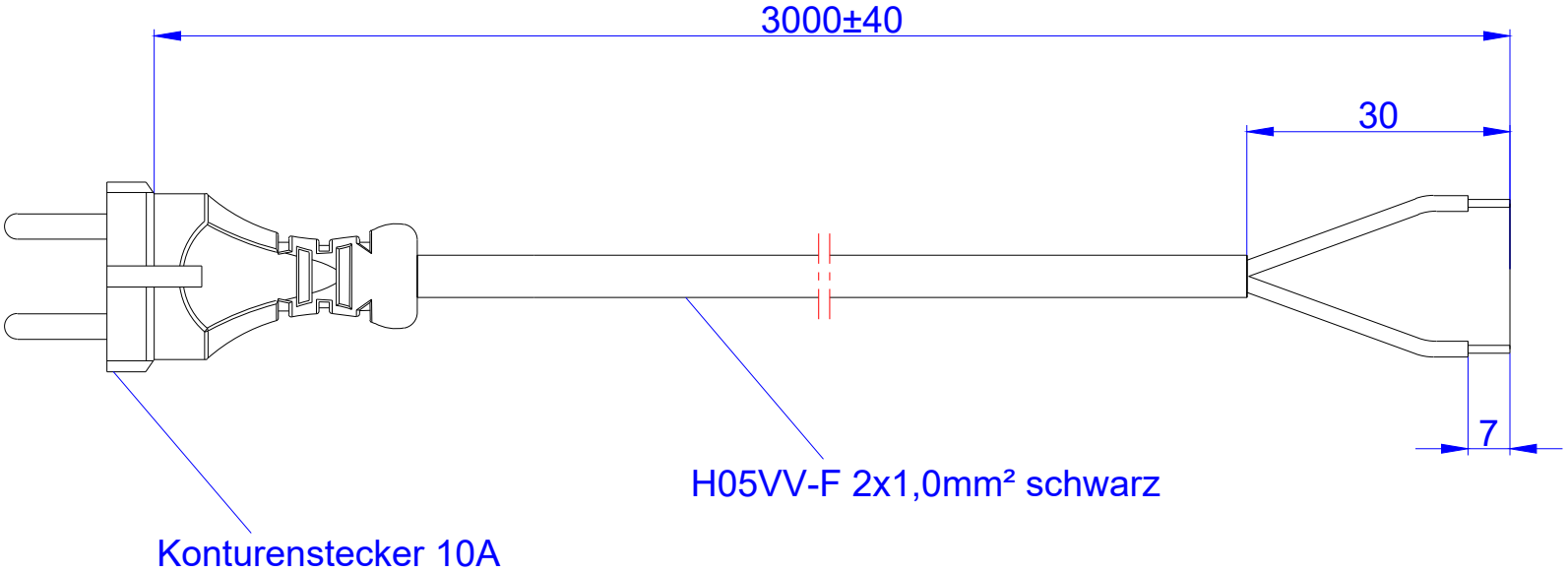

				Werkstoff / Material:		Gewicht / Weight:	Oberfläche / Surface:		Winkel +/- 0,5° Angle +/- 0,5°
						Bezeichnung / Title:			Freimaßtoleranz / General Tolerance
					Datum	Name	Zuleitung 3,0m mit Stecker 24K schwarz und AEH		0-1 +/- 0,05
				Gezeichnet / Drawn	06.07.2015	Rusu			>1-7 +/- 0,10
				Kontrolliert / Examined	06.07.2015	Goga			>7-15 +/- 0,15
									>15-30 +/- 0,20
							Zeichg.Nr / Draw.-No:		>30 +/- 0,25
				BACH MANN		Art.Nr.: 241.175	Maßstab / Scale:	Format / Draw.-Size: A3 / Blatt / Sheet: 1	
Status / State	Änderungen / Changes	Datum / Date	Name / Name			Datei:ACAD Über\Kabel und Wendelleitungen\Zuleitungen			

Weitergabe sowie Vervielfältigung dieses Dokuments, Verwertung und Mitteilung seines Inhalts verboten, soweit nicht ausdrücklich gestattet. Zuwiderhandlungen verpflichten zu Schadenersatz. Alle Rechte für den Fall der Patent-, Gebrauchsmuster- oder Geschmacksmustereintragung vorbehalten.

The reproduction, distribution and utilization of this document as well as the communication of its contents to others without express authorization is prohibited. Offenders will be held liable for the payment of damages. All rights reserved in the event of the grant of a patent, utility model or design.