248_175

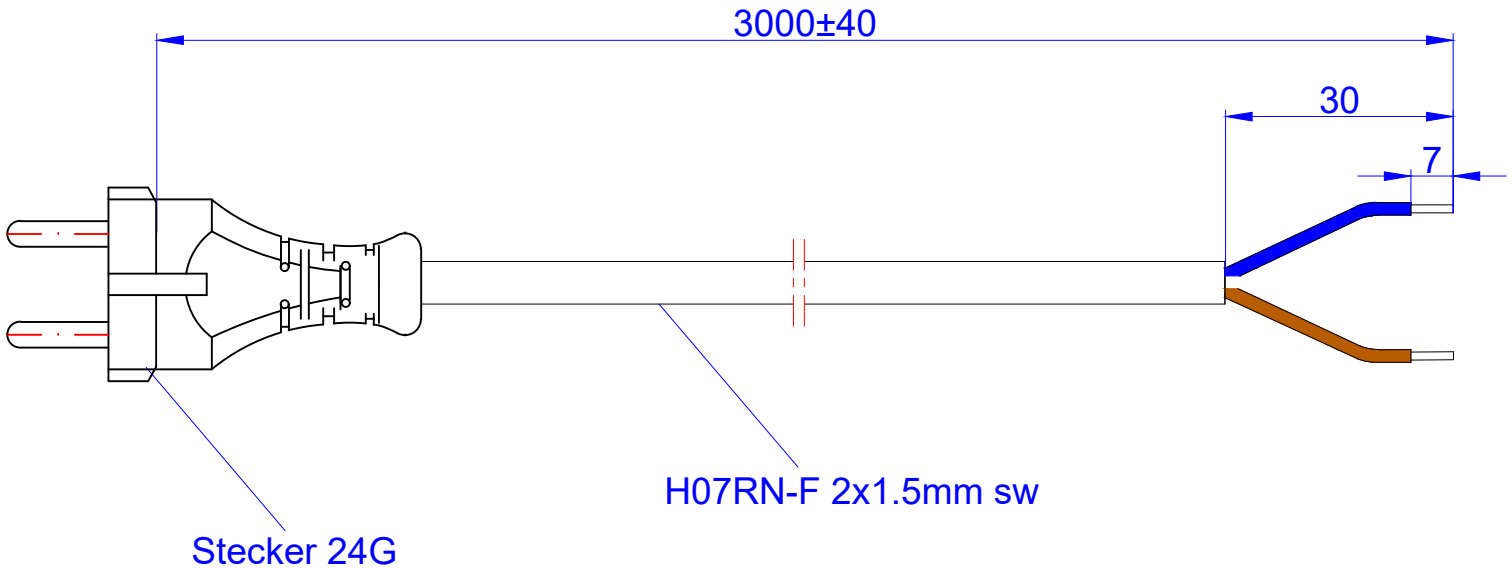

				Werkstoff / Material:		Gewicht / Weight:	Oberfläche / Surface:
						Bezeichnung / Title:	
						Zuleitung	
					Datum	Name	
				Gezeichnet / Drawn	08.08.2017	Calugar	
				Kontrolliert / Examined	08.08.2017	Rusu	
				Freigabe / Approval			
						Zeichg.Nr / Draw.-No:	
1	Modificat toleranta, adaugat dim. conectori	18.12.18	GD	BACH MANN		Art.Nr.: 248_175	Maßstab / Scale:
Status / State	Änderungen / Changes	Datum / Date	Name / Name				

Winkel +/- 0,5° Angle +/- 0,5°	
Freimaßtoleranz / General Tolerance	
0-1	+/- 0,05
>1-7	+/- 0,10
>7-15	+/- 0,15
>15-30	+/- 0,20
>30	+/- 0,25

Format / Draw.-Size:	Blatt / Sheet:
A3	1

Weitergabe sowie Vervielfältigung dieses Dokuments, Verwertung und Mitteilung seines Inhalts verboten, soweit nicht ausdrücklich gestattet. Zuwiderhandlungen verpflichten zu Schadenersatz. Alle Rechte für den Fall der Patent-, Gebrauchsmuster- oder Geschmacksmustereintragung vorbehalten.

The reproduction, distribution and utilization of this document as well as the communication of its contents to others without express authorization is prohibited. Offenders will be held liable for the payment of damages. All rights reserved in the event of the grant of a patent, utility model or design.