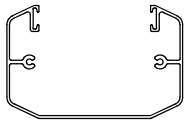

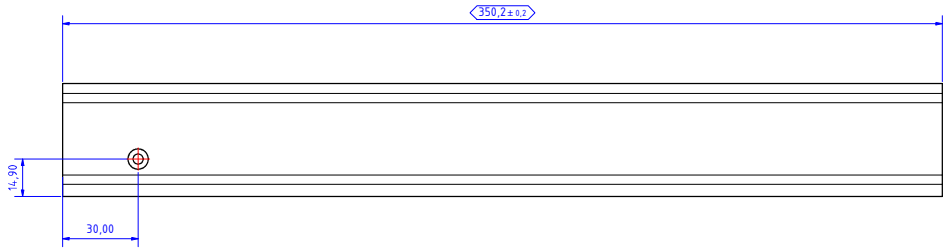

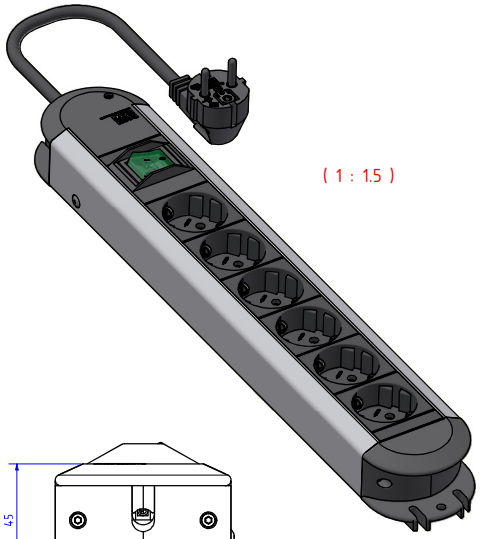

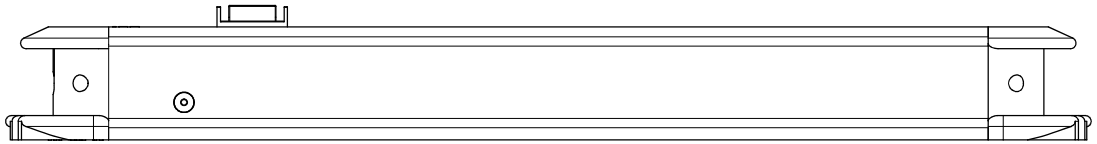

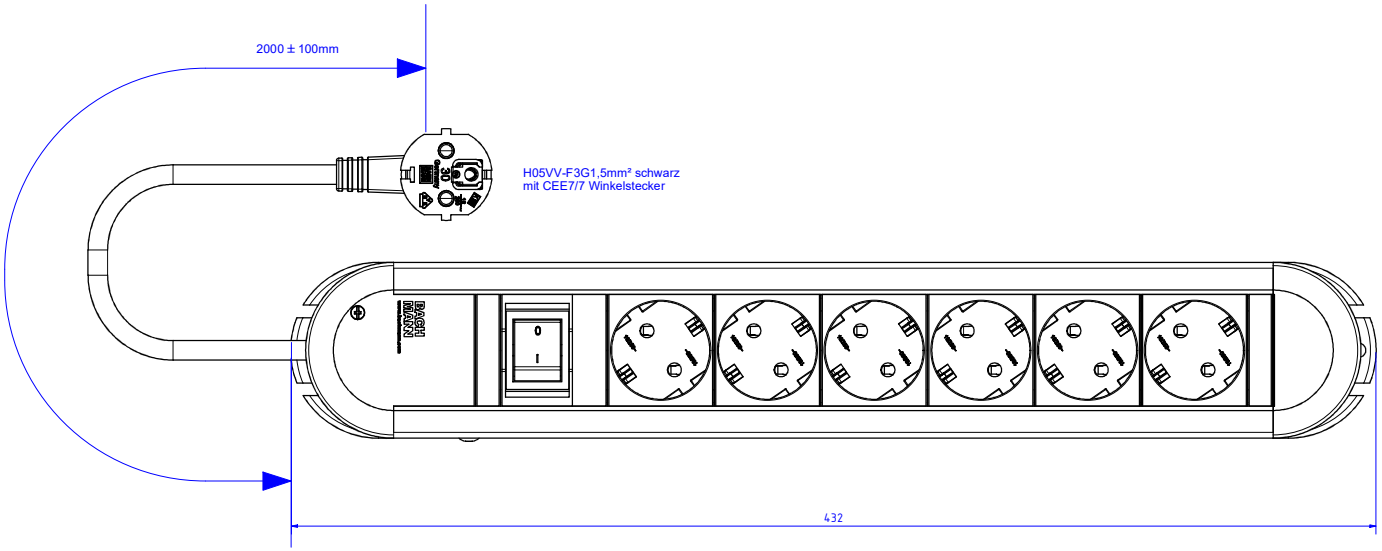

				Werkstoff/ Material		Gewicht: Weight:	Oberfläche / Surface:		Winkel +/-0,5° Angle +/- 0,5°
						Bezeichnung / Title: BG_330_071			Freimaßtoleranz / Generell Tolerance
					Datum	Name	Primo ALU 6 x CEE7/3, 2.0m H05VV-F 3G 1,5mm CEE7/7 plug	0-1	+/- 0,05
				Gezeichnet / Drawn	2007/01/18	EI		>1-7	+/- 0,10
				Geprüft / Checked				>7-15	+/- 0,15
				Freigabe / Release				>15-30	+/- 0,20
							Zeichg.Nr / Draw.-No: B0088801BA27	>30	+/- 0,25
				BACH MANN		Art.Nr.: 330.071	Maßstab :	Draw.-Size: A1	Blatt: 1
Status	Änderungen	Datum	Name			Datei:	E:\Vault\ew\Design\Buchmann-Daten\Buchmann-Bibliothek\Katalog\Primo\BG_330_071.dwg		

Weitergabe sowie Vervielfältigung dieser Dokumente, Verwertung und Mitteilung seines Inhalts verboten, soweit nicht ausdrücklich gestattet. Zuwiderhandlungen verpflichten zu Schadensersatz. Alle Rechte für den Fall der Patent-, Gebrauchsmuster- oder Geschmacksmustereintragung vorbehalten.

The reproduction, distribution and utilization of this document as well as the communication of its contents to others without express authorization is prohibited. Offenders will be held liable for the payment of damages. All rights reserved in the event of the grant of a patent, utility model or design.

本文件经许可不得转让及翻印，不允许引用或转载其内容，违者必纠，并须赔偿损失。特留专利及实用新型的所有权。