330.101

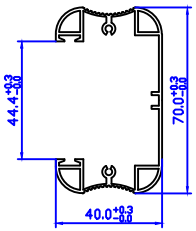

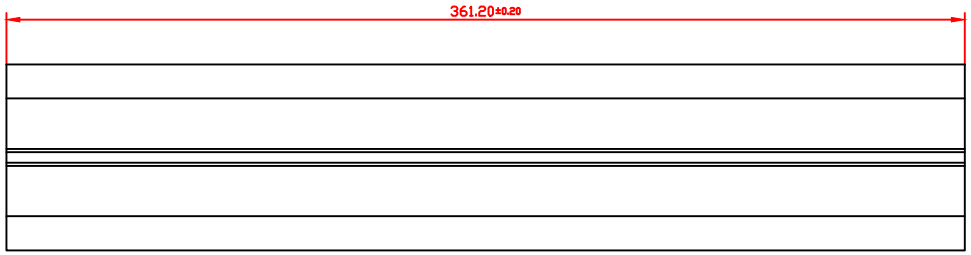

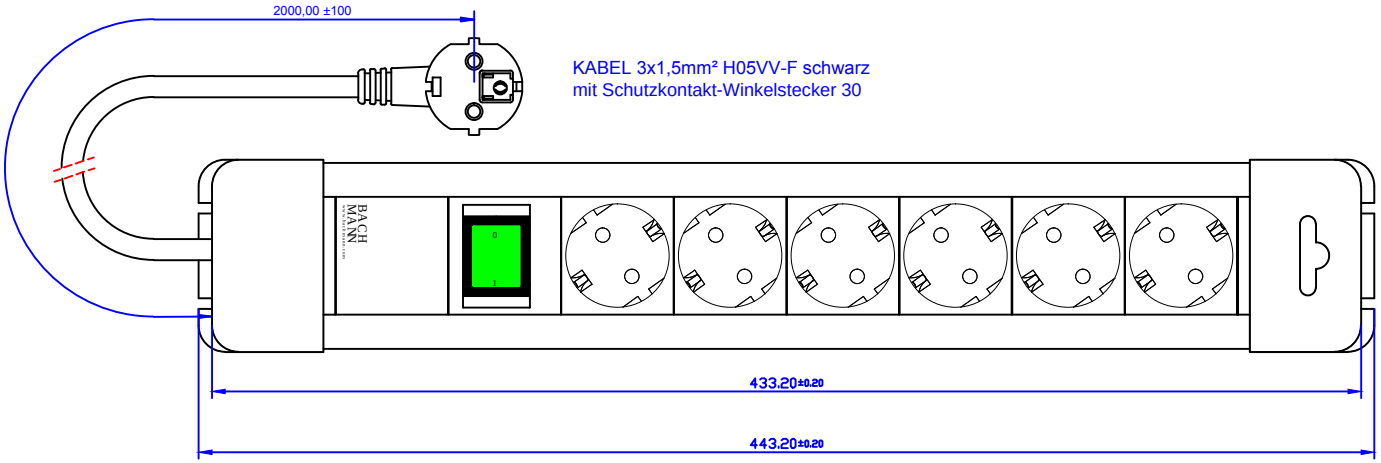

KABEL 3x1,5mm² H05VV-F schwarz
mit Schutzkontakt-Winkelstecker 30

Werkstoff / Material:	siehe Einzelteile / look at the single parts	Gewicht / Weight:	Oberfläche / Surface:
Bezeichnung / Title:	Connect US 6x Schuko 1x Schalter		
Gezeichnet / Drawn:	15.01.2016 Goga		
Zuletzt bearb. / Modified:	15.01.2016 Rusu		
Freigegeben / Released:			
Zeichg.Nr / Draw.-No:			
Art.Nr.:	330.101	Maßstab / Scale: 1:1	Format / Draw.-Size: A1
Blatt / Sheet:	1	Datei:	VAULT\BESTAND-ACAD\ACAD-3D\

Winkel +/- 0,5°
Angle +/- 0,5°

Freimaßtoleranz / General Tolerance	
0-1	+/-0,05
>1-7	+/-0,10
>7-15	+/-0,15
>15-30	+/-0,20
>30	+/-0,25

Änderungs Index	Änderungen / Changes	Datum / Date	Name / Sign

Weitergabe sowie Vervielfältigung dieses Dokumente, Verwertung und Mitteilung ihres Inhalts sind ohne ausdrückliche Zustimmung gestattet. Zuwiderhandlungen verpflichten zu Schadenersatzansprüchen. Alle Rechte für den Fall der Patent-, Gebrauchsmuster- oder Geschmacksmustereintragung vorbehalten.

The reproduction, distribution and utilization of this document as well as the communication of its contents to others without express authorization is prohibited. Offenders will be held liable for the payment of damages. All rights reserved in the event of the grant of a patent, utility model or design.