330.104

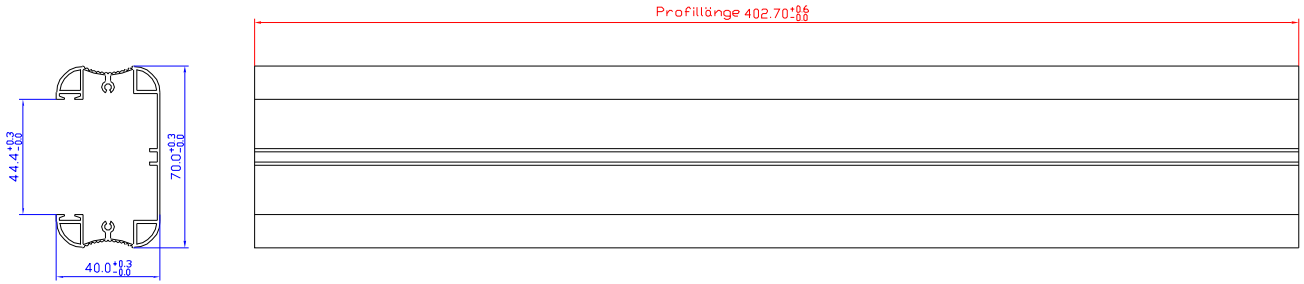

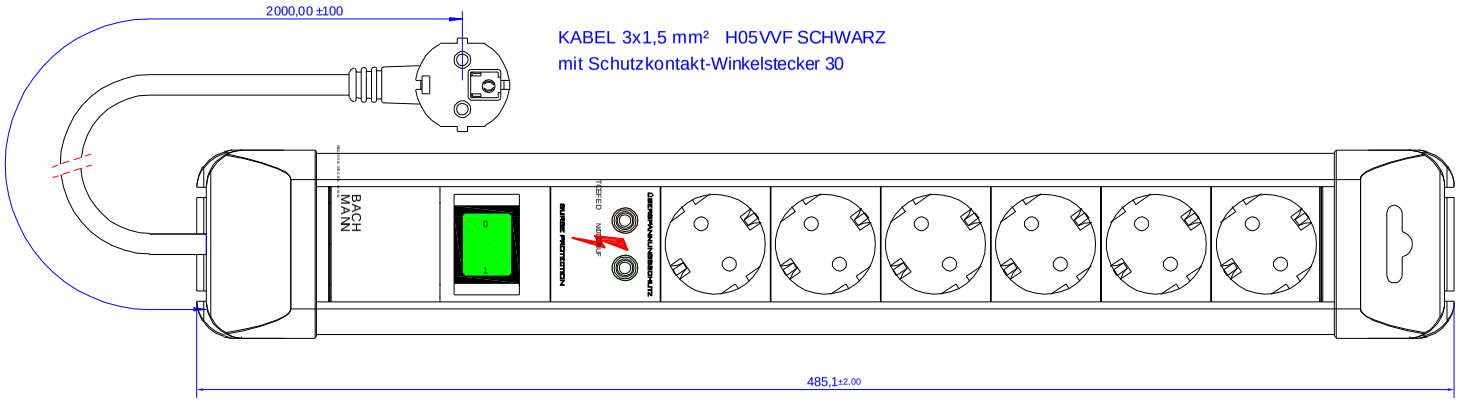

				Werkstoff / Material: siehe Einzelteile / look at the single parts	Gewicht / Weight:	Oberfläche / Surface:	Winkel +/-0.5° Angle +/- 0.5°
					Bezeichnung / Title: Connectus 6xSchuko1xUSS, 1xSchalter		Prinmaßtoleranz / General Tolerance
				Datum / Name			0-1 +/- 0.05
				Gezeichnet / Drawn 18.04.2014 Rusu			>1-7 +/- 0.10
				Kontrolliert / Checked			>7-15 +/- 0.15
				Freigegeben / Released			>15-30 +/- 0.20
					Zeichg.Nr / Draw.-No:		>30 +/- 0.25
1	Update capace	03.10.19	LR	BACH MANN	Art.Nr.: 330.104	Maßstab / Scale 1:1	Format / Draw.-Size A1 / Blatt / Sheet 1
Status	Änderungen / Changes	Datum / Date	Name		Datei: VAULT\BESTAND~ACAD\ACAD~ZEICH.\		

Weitergabe sowie Vervielfältigung dieses Dokuments, Verwertung und Mitteilung seines Inhalts verboten, soweit nicht ausdrücklich gestattet. Zuwiderhandlungen verpflichten zu Schadenersatz. Alle Rechte für den Fall der Patent-, Gebrauchsmuster- oder Geschmacksmustereintragung vorbehalten.

The reproduction, distribution and utilization of this document as well as the communication of its contents without express authorization is prohibited. Offenders will be held liable for payment of damages. All rights reserved in the event of the grant of a patent, utility model or design.