902.0826

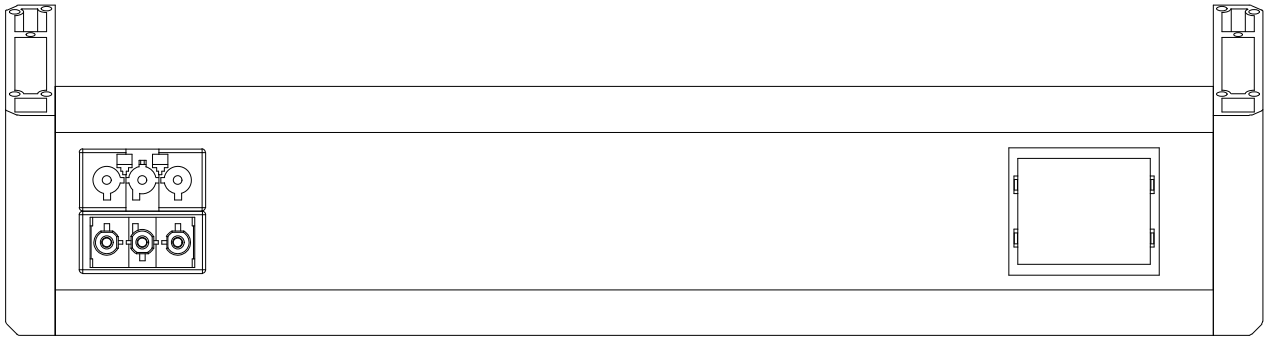

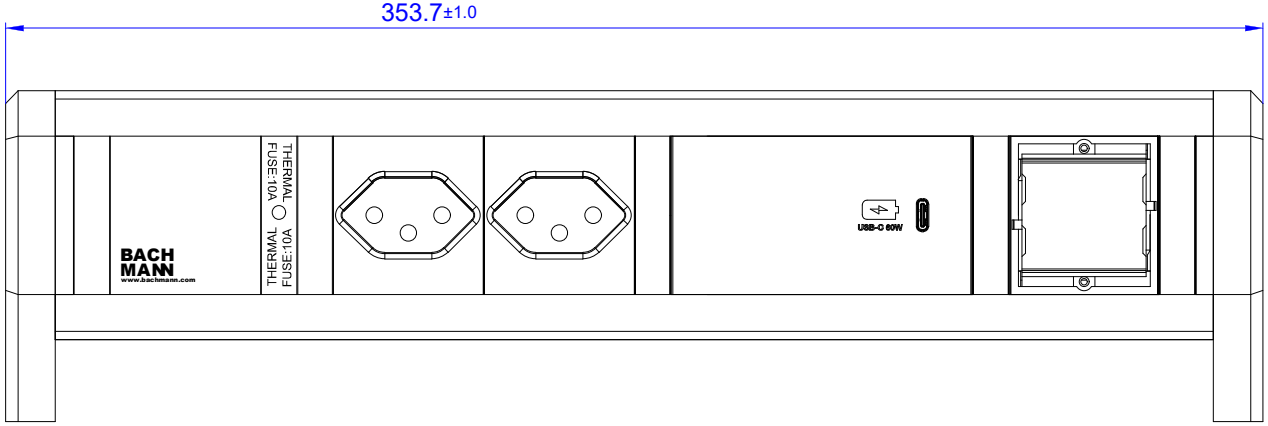

Werkstoff / Material:	siehe Einzelteile / look at the single parts	Gewicht / Weight:	Oberfläche / Surface:
Bezeichnung / Title:	Desk 2x CH 90°, 1x Thermosicherung, 1x USB Charger, 1xCM	Winkel +/- 0,5° Angle +/- 0,5°	
Freimaßtoleranz / General Tolerance			
0-1	+/- 0,05		
>1-7	+/- 0,10		
>7-15	+/- 0,15		
>15-30	+/- 0,20		
>30	+/- 0,25		

	Datum	Name
Gezeichnet / Drawn	08.04.2021	Popa
Kontrolliert / Examined	08.04.2021	Rusu
Freigabe / Approval		

Zeichg.Nr / Draw.-No: B01902500BA04

Art.Nr.: 902.0826

Maßstab / Scale: 1:1

Format / Draw.-Size: A2

Blatt / Sheet: 1

Status / Stats	Änderungen / Changes	Datum / Date	Name / Name

Weitergabe sowie Vervielfältigung dieses Dokuments, Verwertung und Mitteilung seines Inhalts verboten, soweit nicht ausdrücklich gestattet. Zuwiderhandlungen verpflichten zu Schadenersatz. Alle Rechte für den Fall der Patent-, Gebrauchsmuster- oder Geschmacksmustereintragung vorbehalten.

The reproduction, distribution and utilization of this document as well as the communication of its contents to others without express authorization is prohibited. Offenders will be held liable for the payment of damages. All rights reserved in the event of the grant of a patent, utility model or design.