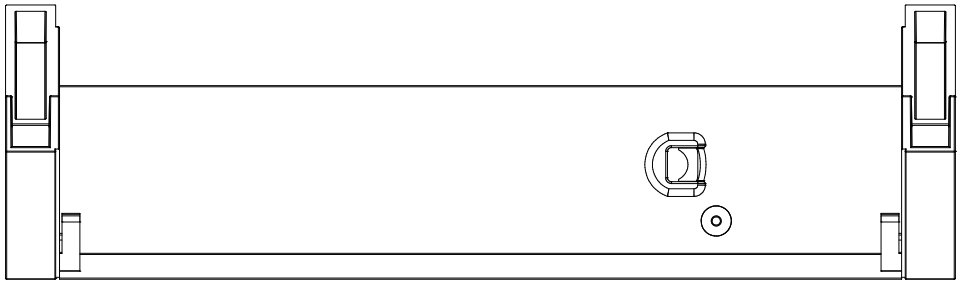

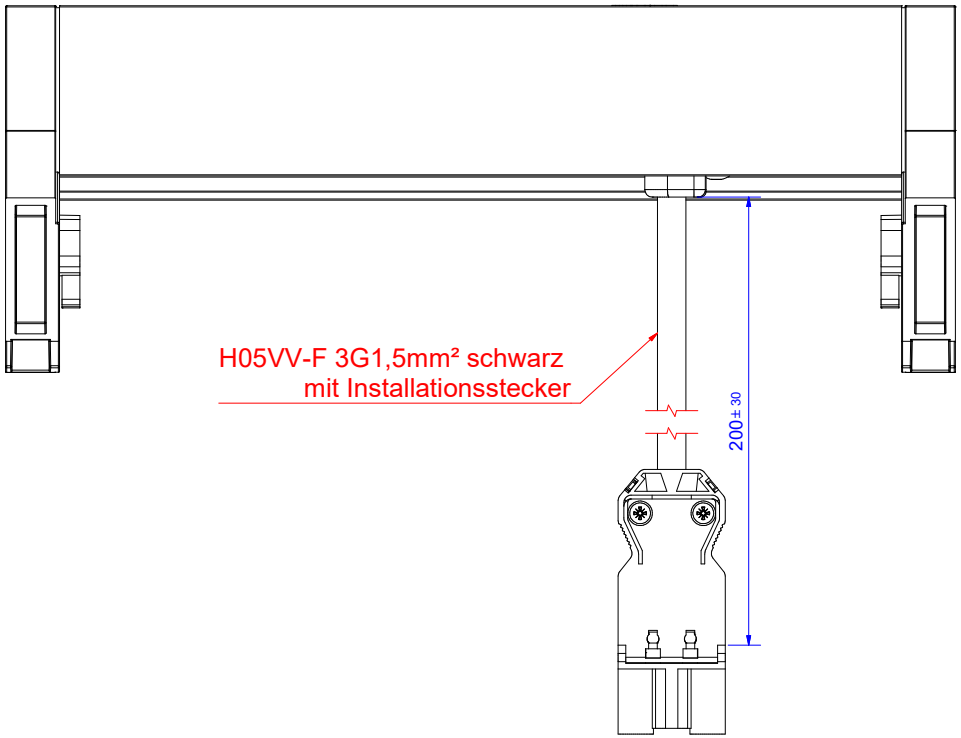

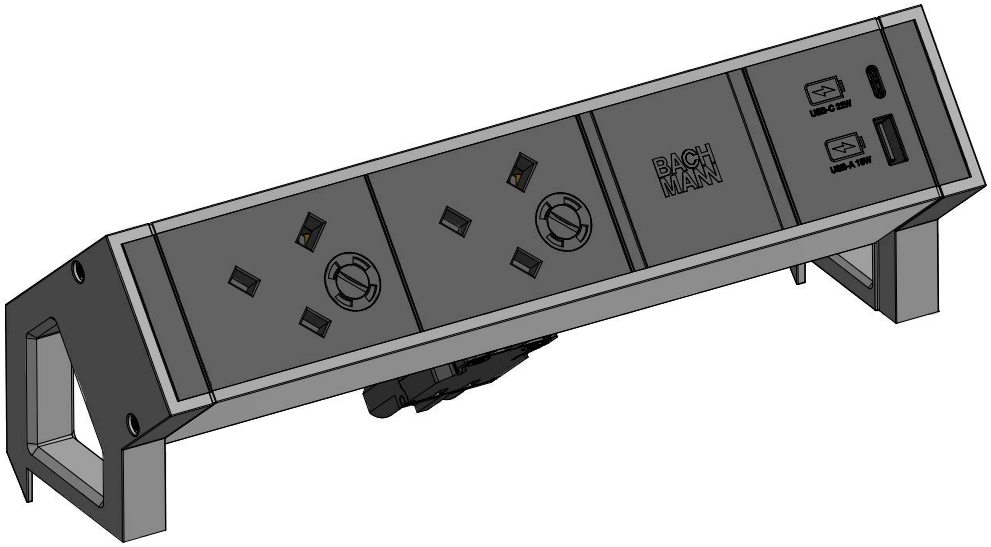

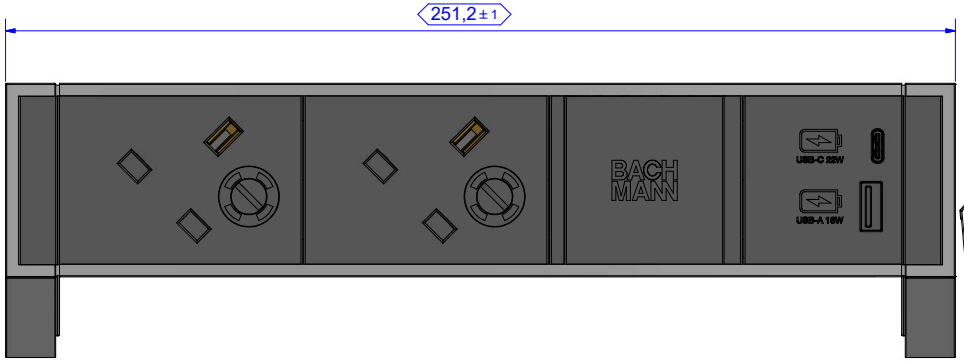

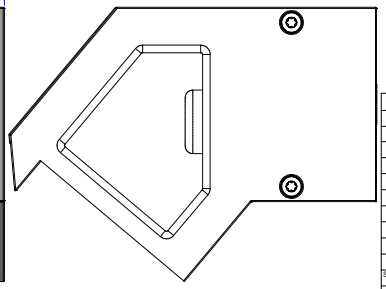

Zeichnung gilt auch für folgende Artikel:
Drawing also applies for following article:
902.913 Farbe INOX
902.944 Farbe RAL9010
902.974 Farbe RAL9005
937.313 Farbe ALU

				Werkstoff / Material:	Gewicht / Weight: -	Oberfläche / Surface:	
					Bezeichnung / Title: BG_Desk2_902_913		
				Datum / Name			
				Gezeichnet / Drawn: 03.09.2019 T.Wilhelm			
				Kontrolliert / Examined: 07.04.2020 Hoßfeld			
				Freigabe / Approval	Zeichg.Nr / Draw.-No: B01377300BA04		
				Kundenfreigabe / Approval of customer			
01	BAN0943542 wird Artikel	07.04.2020	TW	BACH MANN	Art.Nr.: 902.913	Maßstab / Scale: 1 : 1	Format / Draw.-Size: A2	Blatt / Sheet: 1
Status / State	Änderungen / Changes	Datum / Date	Name / Name				

Weitergabe sowie Vervielfältigung dieses Dokuments, Verwertung und Mitteilung seines Inhalts verboten, soweit nicht ausdrücklich gestattet. Zuwiderhandlungen verpflichten zu Schadersatz. Alle Rechte für den Fall der Patent-, Gebrauchsmuster- oder Geschmacksmustereintragung vorbehalten.

The reproduction, distribution and utilization of this document as well as the communication of its contents to others without express authorization is prohibited. Offenders will be held liable for the payment of damages. All rights reserved in the event of the grant of a patent, utility model or design.

本文未经许可不得转让及翻印，不允许引用或转载其内容，违者必纠，并须赔偿损失。保留专利及试样注册的所有权。