MONTAGEANLEITUNG

Außeneck verstellbar GKAV... und DKAV...

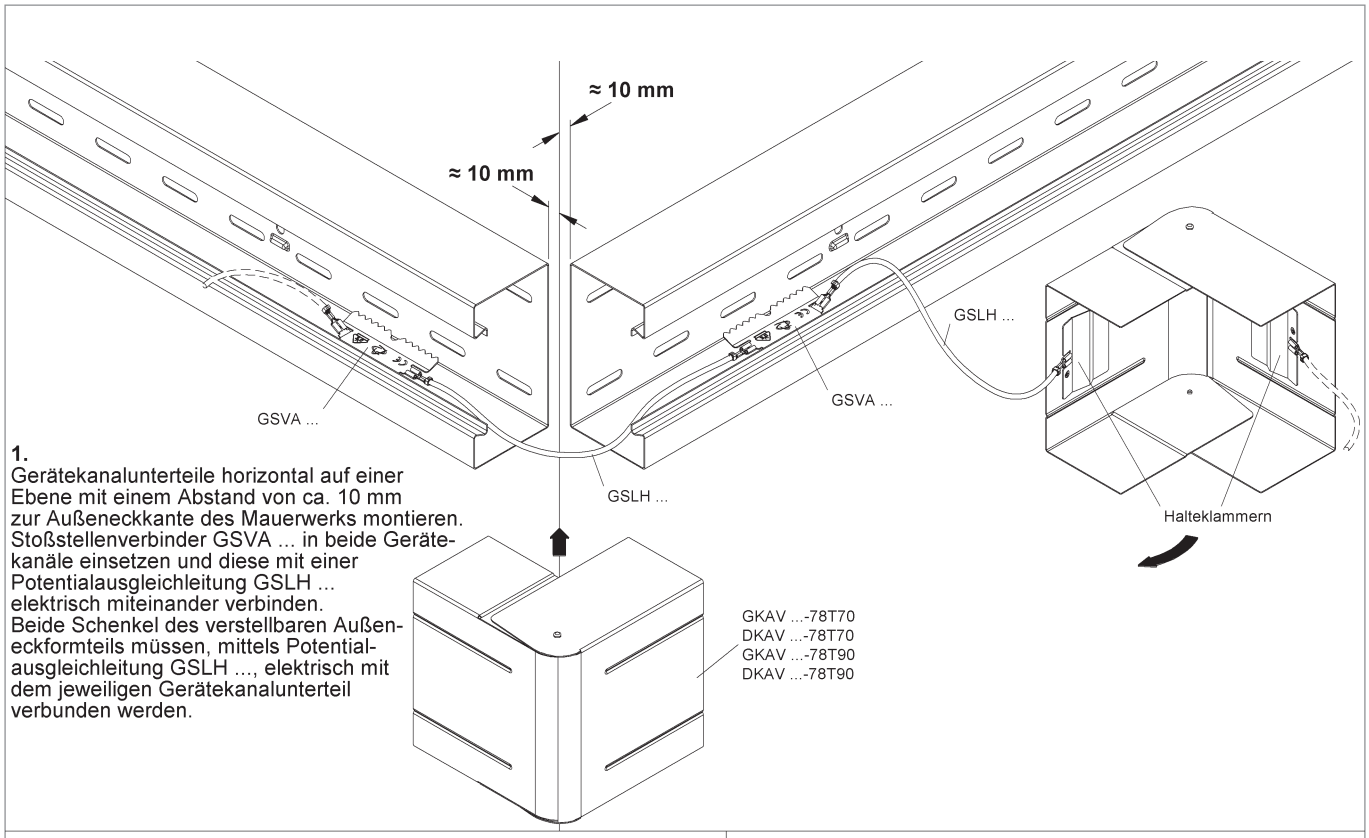

1.
Gerätekanalunterteile horizontal auf einer Ebene mit einem Abstand von ca. 10 mm zur Außeneckkante des Mauerwerks montieren. Stoßstellenverbinder GSVA ... in beide Gerätekanäle einsetzen und diese mit einer Potentialausgleichleitung GSLH ... elektrisch miteinander verbinden.
Beide Schenkel des verstellbaren Außeneckformteils müssen, mittels Potentialausgleichleitung GSLH ..., elektrisch mit dem jeweiligen Gerätekanalunterteil verbunden werden.

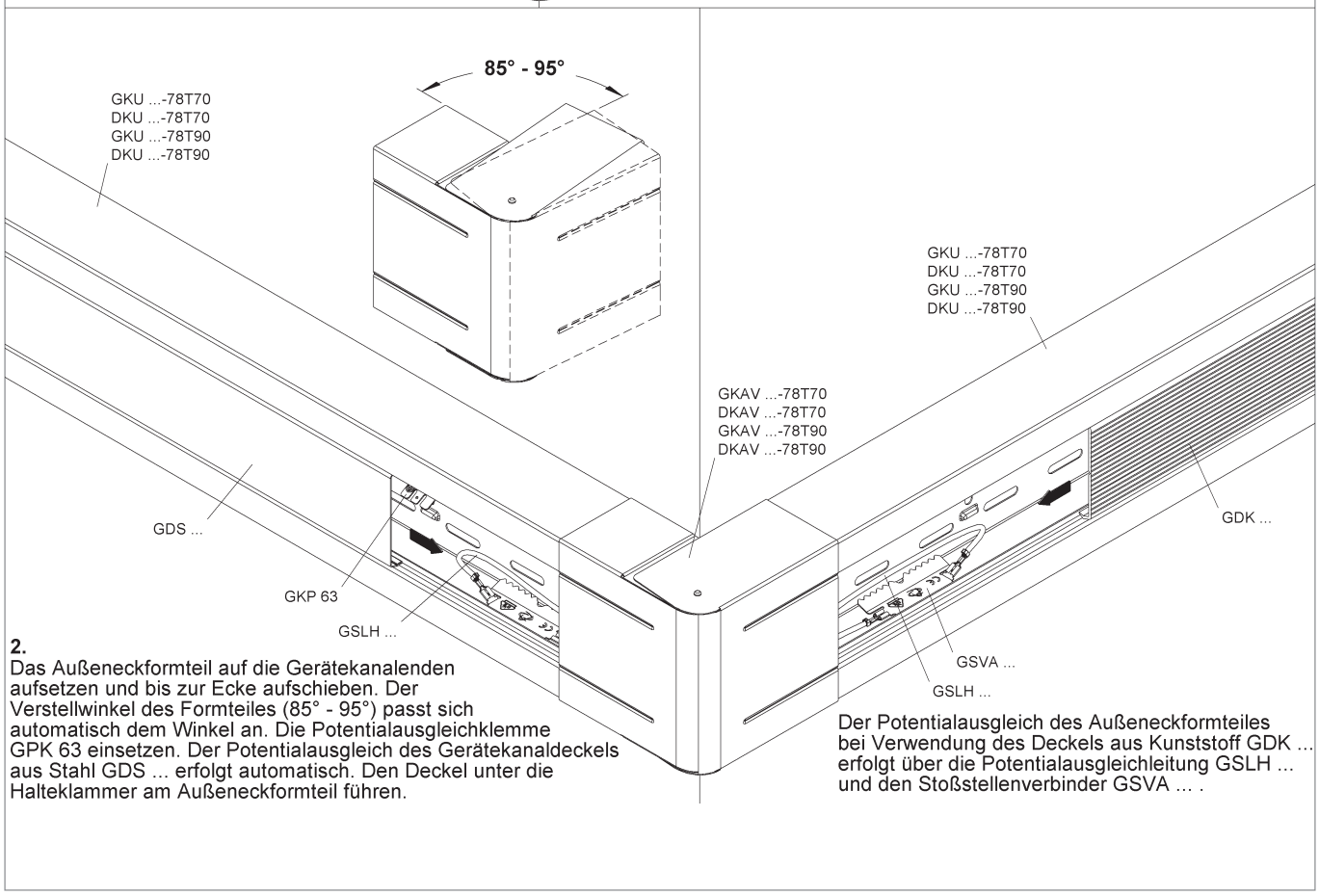

2.
Das Außeneckformteil auf die Gerätekanalenden aufsetzen und bis zur Ecke aufschieben. Der Verstellwinkel des Formteiles (85° - 95°) passt sich automatisch dem Winkel an. Die Potentialausgleichklemme GPK 63 einsetzen. Der Potentialausgleich des Gerätekanaldeckels aus Stahl GDS ... erfolgt automatisch. Den Deckel unter die Halteklammer am Außeneckformteil führen.

Der Potentialausgleich des Außeneckformteiles bei Verwendung des Deckels aus Kunststoff GDK ... erfolgt über die Potentialausgleichleitung GSLH ... und den Stoßstellenverbinder GSVA ... .

Niedax GmbH & Co. KG
Asbacher Straße 141 I D-53545 Linz am Rhein I Tel.: +49 (0) 2644/5606-0 I info@niedax.de
www.niedax.com