MONTAGEANLEITUNG

Trennsteg RTSQF...

zur flexiblen horizontalen Richtungsanpassung

1. Messen der benötigten ca. Länge (**A**) des Trennsteges RTSQF...

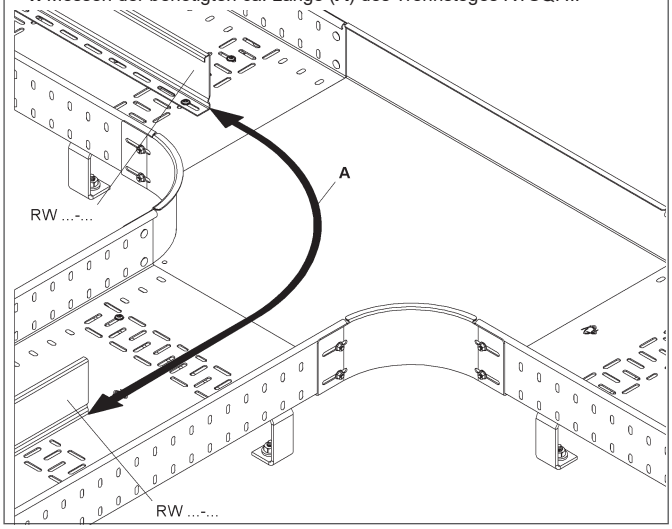

2. Segmentaufteilung zu 50 mm erleichtern das Messen und Ablängen des Trennsteges (**B**) auf die annähernd benötigte Länge.

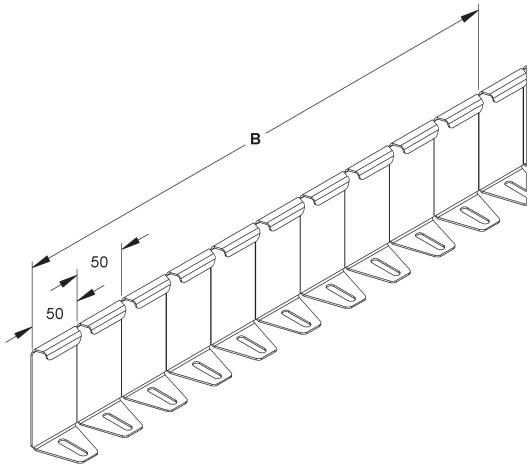

3. Durch mehrfaches Biegen der/des entsprechenden Segmente(s) nach jeder Seite wird eine Kürzung, um jeweils 50 mm je Segment, des Trennsteges vorgenommen.

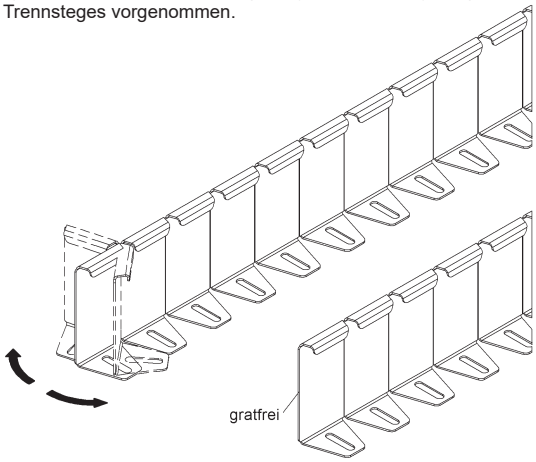

4. Flexible Formanpassungen von Hand ohne Werkzeug lassen sich spielend leicht realisieren. Das Formen des Trennsteges ist in beiden Richtungen möglich.

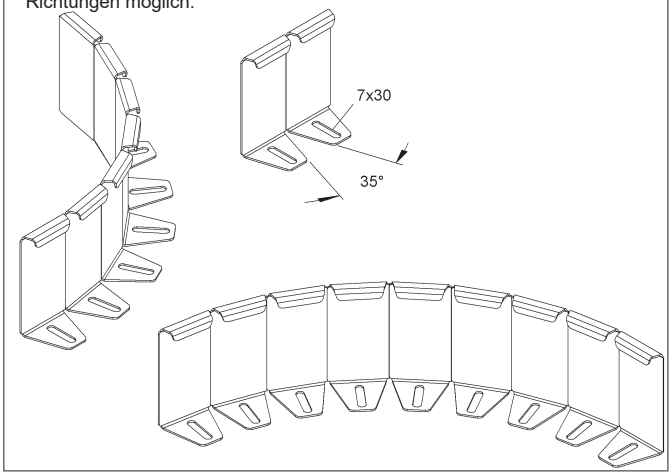

5. Durch Einsetzen des flexiblen Trennsteges RTSQF... werden eine durchgehende Separierung der Fachgröße sowie eine damit verbundene Unterstützung des Formstückdeckels in einem Arbeitsgang erreicht.

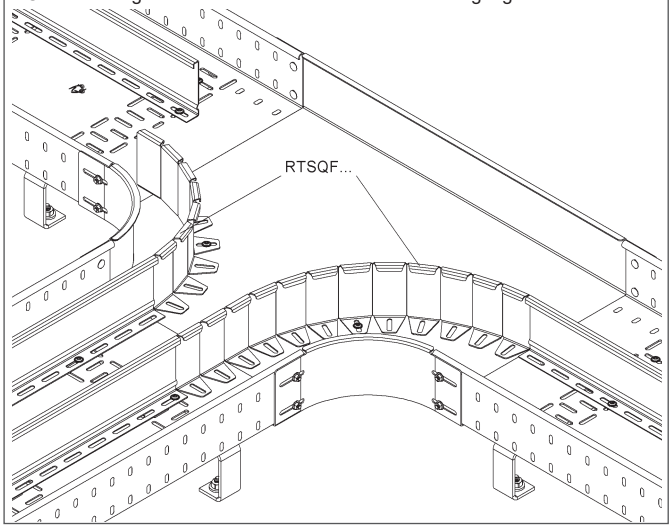

6. Bei Bedarf können einzelne oder mehrere Segmente (**C**) zur zusätzlichen Unterstützung des Formstückdeckels eingesetzt werden.

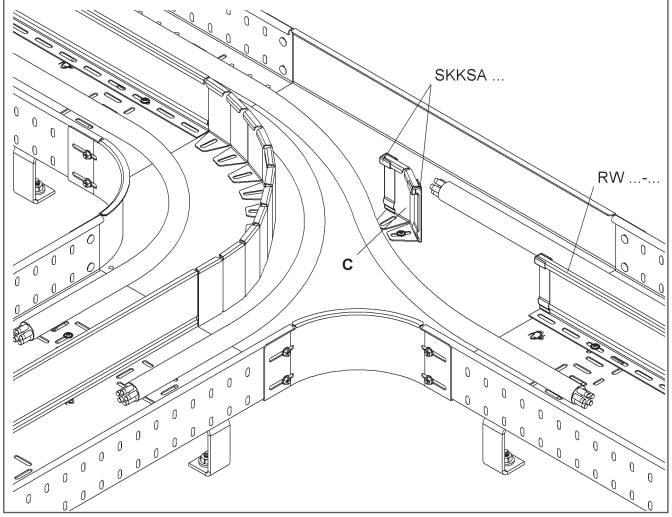

MA RTSQF... 03/25

Niedax GmbH & Co. KG
Asbacher Straße 141 I D-53545 Linz am Rhein I Tel.: +49 (0) 2644/5606-0 I info@niedax.de
www.niedax.com