Technisches Datenblatt

T-Verbinder Rd 8 mm

Artikelnummer: 5311039

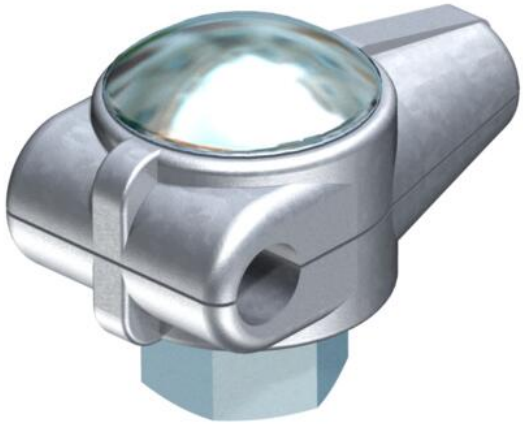

- mit Flachrundschraube M10 x 30 und Sechskantmutter M10
- entspricht den Anforderungen nach VDE 0185-305-3 (IEC/ EN 62305-3)

Zn Zinkdruckguss

G galvanisch verzinkt

Stammdaten

Artikelnummer	5311039
Typ	244
Bezeichnung 1	T-Verbinder
Hersteller	OBO
Dimension	8mm
Werkstoff	Zinkdruckguss
Oberfläche	galvanisch verzinkt
Oberflächennorm	EN ISO 19598 / EN ISO 4042
Kleinste VK-Einheit	10
Mengeneinheit	Stück
Gewicht	11,58 kg
Gewichtseinheit	kg/100 St.
CO2 Fußabdruck (GWP) Cradle-to-Gate	0,7061 kg CO2e / 1 Stück

Technisches Datenblatt

T-Verbinder Rd 8 mm

Artikelnummer: 5311039

Abmessungen

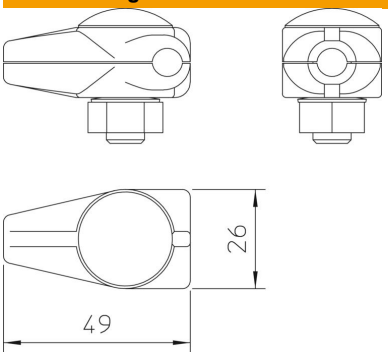

Technische Daten

Art der Befestigungsschraube	Flachrundschraube
Art des Verbinders	T-Verbinder
Blitzstromtragfähigkeit	N/50 kA
Geeignet für Verbindung	Rundleiter Rd 8 / Rd 8
Passung	Rd 8 mm
Zwischenplatte	nein