# Technisches Datenblatt

## Kabelabzweigkasten X 02

## Artikelnummer: 2005054

Kabelabzweigkasten zum Verbinden von Kabeln und Leitungen im Innen- und Außenbereich. Quadratische Form mit Ausschlageinführungen. Geeignet für die Wand-/ Deckenmontage mit der Möglichkeit zur Außenbefestigung, Innenbefestigung oder Montage über die Eckdome. Besonders schlagfest mit IK09. Transparenter Deckel mit Schnellverschluss, plombierbar. Hergestellt aus halogenfreien und UV-resistenten Materialien.
Kabelabzweigkasten gemäß DIN EN 60670. Flammwidrig nach DIN EN 60695-2-11, Prüftemperatur 650°C. Schlagfestigkeit IK09 gemäß DIN EN 50102. Schutzart IP67 gemäß DIN EN 60529.

650° UV RESISTANT HALOGEN FREE IP 67 IK 09 M20 7 2,5 mm² 750 V

PC Polycarbonat

### Stammdaten

| | |
|---|---|
| Artikelnummer | 2005054 |
| Typ | X02 LGR-TR |
| Bezeichnung 1 | Kabelabzweigkasten |
| Bezeichnung 2 | mit transparentem Deckel |
| Hersteller | OBO |
| Dimension | 95x95x72 |
| Farbe | grau / transparent |
| Werkstoff | Polycarbonat |
| Kleinste VK-Einheit | 1 |
| Mengeneinheit | Stück |
| Gewicht | 17,8 kg |
| Gewichtseinheit | kg/100 St. |
| CO2 Fußabdruck (GWP) Cradle-to-Gate | 0,7448 kg CO2e / 1 Stück |

# Technisches Datenblatt

## Kabelabzweigkasten X 02

## Artikelnummer: 2005054

### Abmessungen

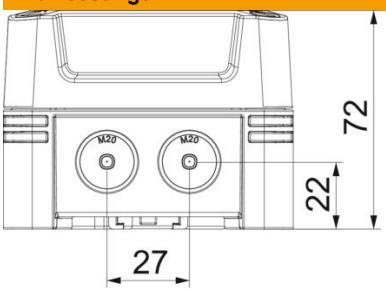


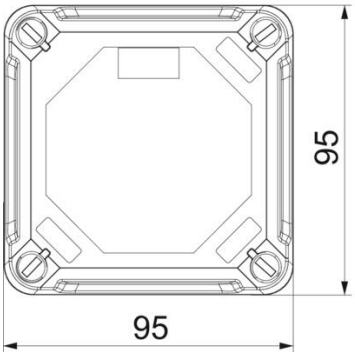


| | |
|---|---|
| Länge | 95 mm |
| Breite | 95 mm |
| Höhe | 72 mm |

### Technische Daten

| | |
|---|---|
| Anreihbar | ja |
| Anzahl der Einführungen | 7 |
| Art der Einführung | Stufenmembran abschneidbar |
| Art der Gehäusedurchführung | Vorprägung |
| Bemessungsisolationsspannung Ui | 750 V |
| Bestückung | ohne |
| Deckel | transparent |
| Deckelbefestigung | geschraubt |
| Einführung von Hinten | nein |
| Einführungen | 7 x Ø20 |
| Explosionsgeprüfte Ausführung | nein |
| flammwidrig | nach VDE 0471/DIN 695 Teil 2-1, Prüftemperatur 650°C |
| Form | quadratisch |
| Glasfaserverstärkt | ja |
| Halogenfrei | ja |
| Lichte Innenmaße | 85x85x57 mm |
| Max. Leiterquerschnitt | 2,5 mm² |
| Mit Abschirmung | nein |
| Mit Deckel | ja |
| Montageart | Wand-/ Deckenmontage |
| Nennquerschnitt max. | 2,5 mm² |
| Nennquerschnitt min. | 1 mm² |
| Nennspannung | 750 V |
| Plombierbar | ja |

# Technisches Datenblatt

## Kabelabzweigkasten X 02

## Artikelnummer: 2005054

### Technische Daten

| | |
|---|---|
| Schlagfest | ja |
| Schutzart | IP67 |
| Schutzgrad IK-Code | IK09 |
| Temperatureinsatzbereich max. | 60 °C |
| Temperatureinsatzbereich min. | -5 °C |
| Transparenter Deckel | ja |
| Witterungsbeständig | ja |