Technisches Datenblatt

Schwere Gitterrinne SGR 55 FT

Artikelnummer: 6000122

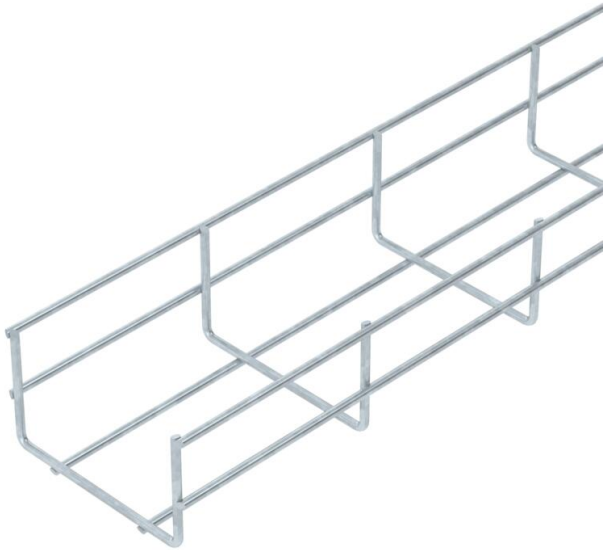

Gitterrinne aus punktgeschweißten Stahldrähten mit der Seitenhöhe 55 mm.
Die Maschenweite beträgt 50 x 100 mm.
Magnetische Schirmdämpfung ohne Deckel 15 dB, mit Deckel 25 dB.

St	Stahl
FT	tauchfeuerverzinkt

Stammdaten

Artikelnummer	6000122
Typ	SGR 55 100 FT
Bezeichnung 1	Schwere Gitterrinne SGR
Hersteller	OBO
Dimension	55x100x3000
Farbe	zink
Werkstoff	Stahl
Oberfläche	tauchfeuerverzinkt
Oberflächennorm	DIN EN ISO 1461
Kleinste VK-Einheit	3
Mengeneinheit	Meter
Gewicht	171,667 kg
Gewichtseinheit	kg/100 m
CO2 Fußabdruck (GWP) Cradle-to-Gate	3,6183 kg CO2e / 1 Meter

Technisches Datenblatt

Schwere Gitterrinne SGR 55 FT

Artikelnummer: 6000122

Abmessungen

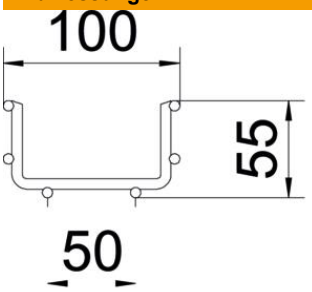

Länge	3.000 mm
Breite	100 mm
Breite	3,94 in
Höhe	55 mm
Höhe	2,17 in
Maß B	100 mm

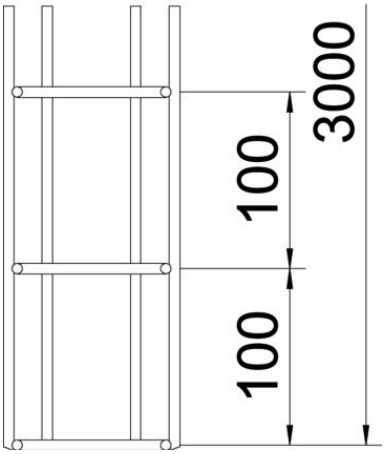

Technische Daten

Ausführung Verbinder	ohne Verbinder
Befestigungsart Montage-System	Decke Wand
Nutzquerschnitt	40 cm²
Nutzquerschnitt	4000 mm²
Profilform	U-Form
Belastungstesttyp nach IEC 61537	Typ II
Art des Verbinders Kabeltragsys-tem	geschraubt

Technisches Datenblatt

Schwere Gitterrinne SGR 55 FT

Artikelnummer: 6000122

Belastungen

einsetzbare Stützabstände min.	1 m
einsetzbare Stützabstände max.	3 m
Stützabstand 1,0m	2 kN/m
Stützabstand 1,5m	1,15 kN/m
Stützabstand 2,0m	0,75 kN/m
Stützabstand 2,5m	0,5 kN/m
Stützabstand 3,0m	0,4 kN/m

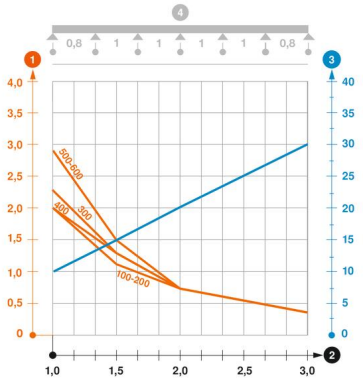

Belastungsdiagramm Gitterrinne Typ SGR 55

1. Zulässige Kabelrinnen-/-leiterbelastung in kN/m ohne Mannlast
2. Stützweite in m
3. Holmdurchbiegung in mm bei zulässig kN/m
4. Belastungsschema beim Prüfverfahren

— Belastungskurve mit Kabelrinne/-leiterbreite in mm

— Holmdurchbiegungskurve je nach Stützweite