MONTAGEANLEITUNG

Geräteeinbaudose CED80

mit 60 mm/67 mm Befestigungsspur

CED80
für BS-Gerätekanäle

1.
Die Industrie-Geräteeinbaudose CED80 wird für Gerätekanalunterteile mit 80 mm Deckelöffnung vormontiert geliefert.

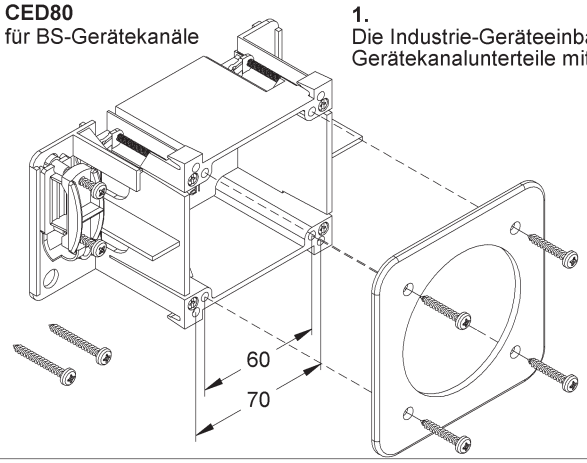

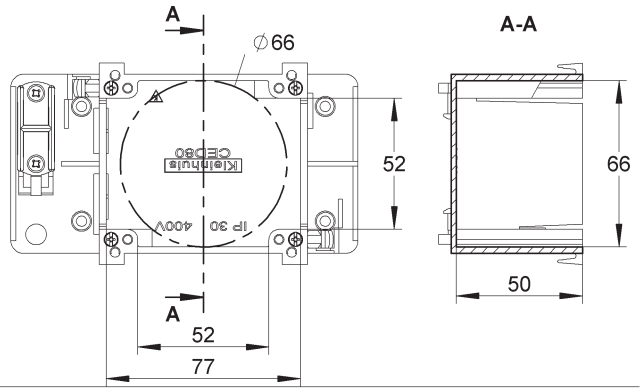

2.
Die Industrie-Geräteeinbaudose CED80 in die Deckelaufnahmekontur des Gerätekanalunterteils einsetzen.

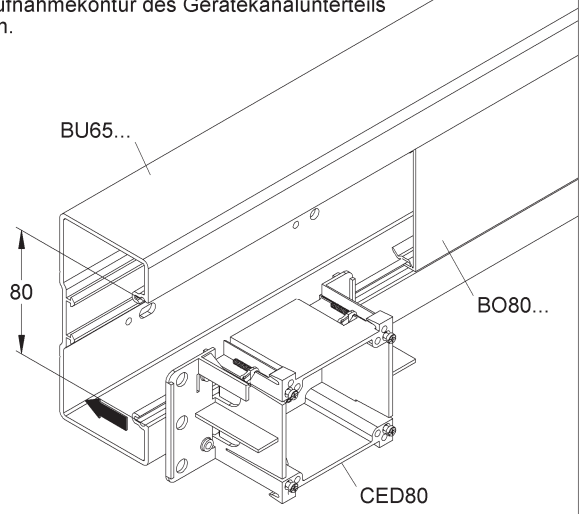

3.
Die Industrie-Geräteeinbaudose CED80 mit den Befestigungsschrauben (**A**) festsetzen.

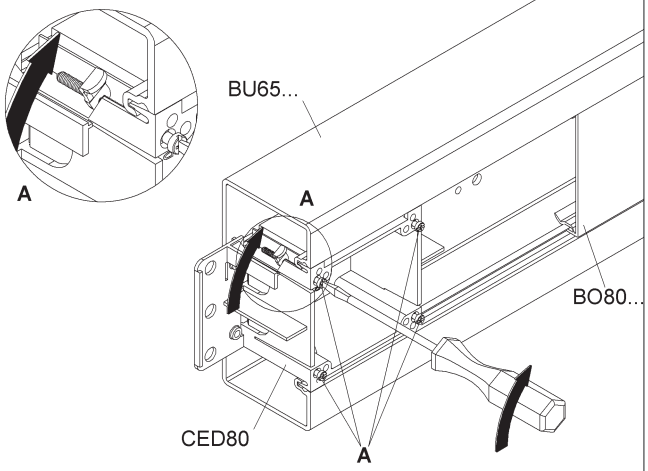

4.
Die vormontierte Zugentlastung gegebenenfalls für einen anderen Gerätekanalzug ummontieren (**B**).
Bei Verwendung von Kabeln mit großem Außendurchmesser Kreuzschlitzschrauben 3,5 x 25 mm der Zugentlastung durch beiliegende Kreuzschlitzschrauben 3,5 x 32 mm ersetzen.

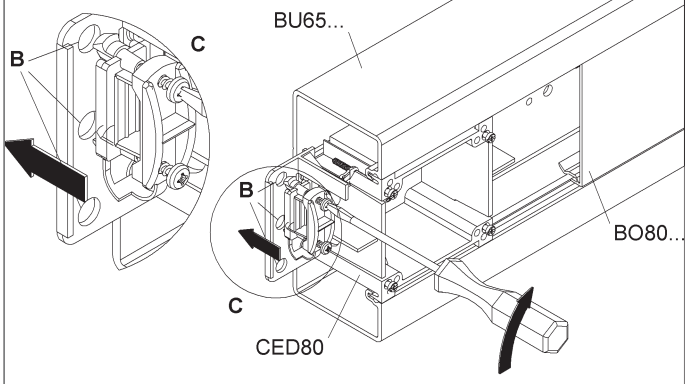

5.
Der beiliegende Abdeckrahmen wird nur zum Kaschieren der Einbauöffnung bei Geräten, deren Flanschmaß 80 mm unterschreitet, eingesetzt.
Die Montage der Drehstromsteckdose darf nur durch einen autorisierten Elektrofachmann erfolgen.

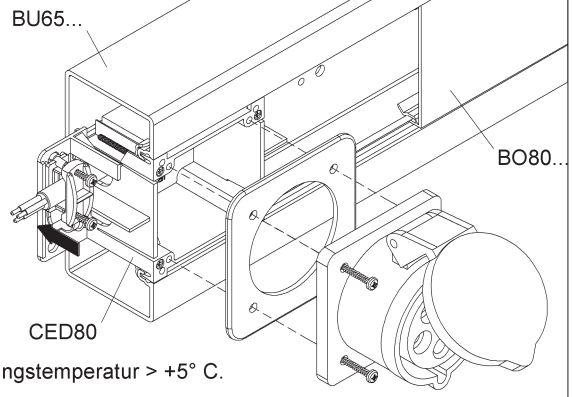

Verarbeitungstemperatur > +5° C.

MA CED80 09/23

Hermann Kleinhuis GmbH + Co. KG
Asbacher Straße 141 I D-53545 Linz am Rhein I Tel.: +49 (0) 2644/5606-0 I info@kleinhuis.de
www.niedax.com