MONTAGEANLEITUNG

Endstück EG60110 - EG60230

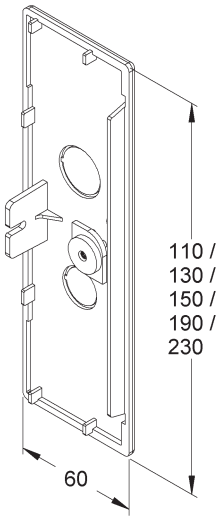

EG60110 - EG60230
für HKL-Elektroinstallationskanäle

1.
Gleitmutter und Schraube gemäß Darstellung vormontieren.

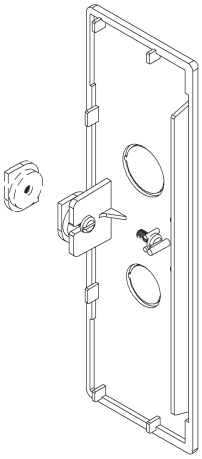

2.
Den Enddeckel an das Kanalende ansetzen, sodass die Gleitmutter in die Befestigungsprofile (**A**) des Kanals eingeschoben werden kann.

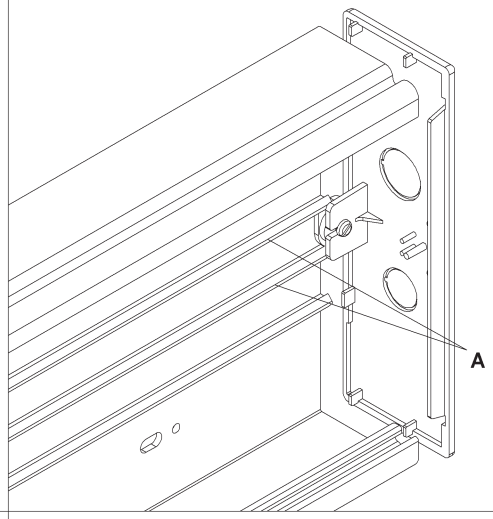

3.
Den Enddeckel komplett aufschieben, anschließend wird die Schraube von vorne durch die Deckelöffnung angezogen.

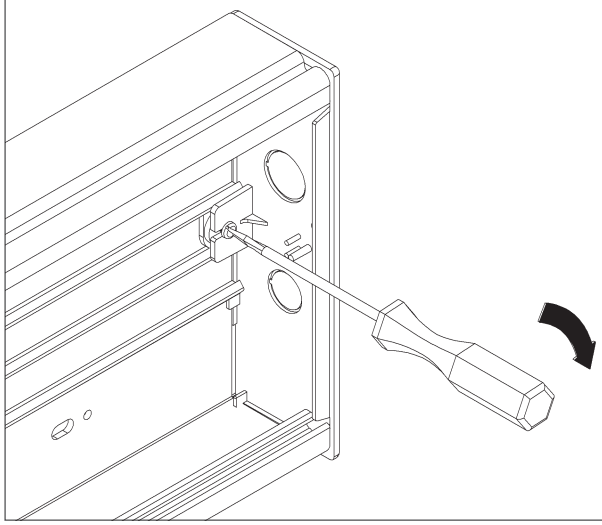

4.
Deckel aufschieben.

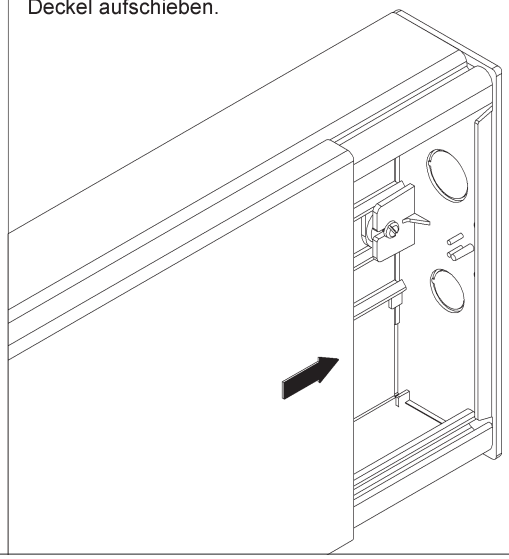

MA EG60110 - EG60230 09/23

Hermann Kleinhuis GmbH + Co. KG
Asbacher Straße 141 I D-53545 Linz am Rhein I Tel.: +49 (0) 2644/5606-0 I info@kleinhuis.de
www.niedax.com