MONTAGEANLEITUNG

Vertikaleck verstellbar GKVV... und DKVV...

1.
Den horizontal verlaufenden Gerätekanal bis ca. **X** mm vor der Außenkante des abgehenden Gerätekanals montieren.
Stoßstellenverbinder GSVA... in beide Gerätekanäle einsetzen und diese mit einer Potentialausgleichleitung GSLH... elektrisch miteinander verbinden. Beide Schenkel des verstellbaren Vertikaleckformteils müssen, mittels Potentialausgleichleitung GSLH ..., elektrisch mit dem jeweiligen Gerätekanalunterteil verbunden werden.

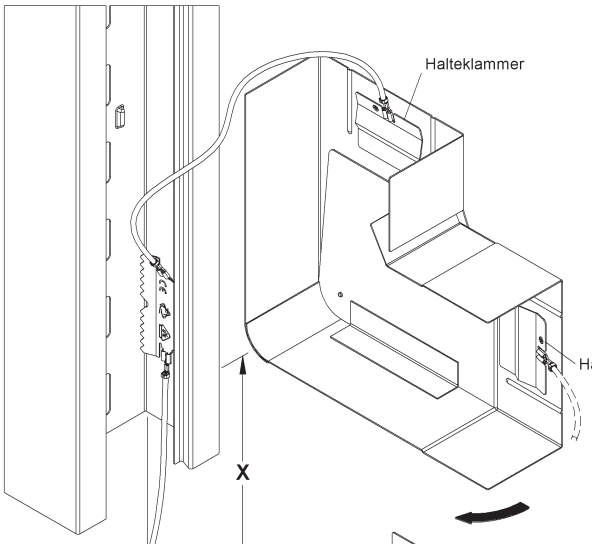

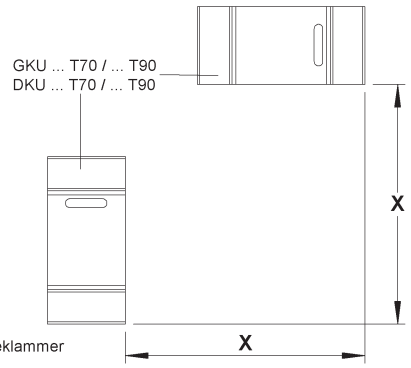

Kanalhöhe	Abstand X
110 mm	165 mm
133 mm	190 mm
170 mm	225 mm
220 mm	275 mm

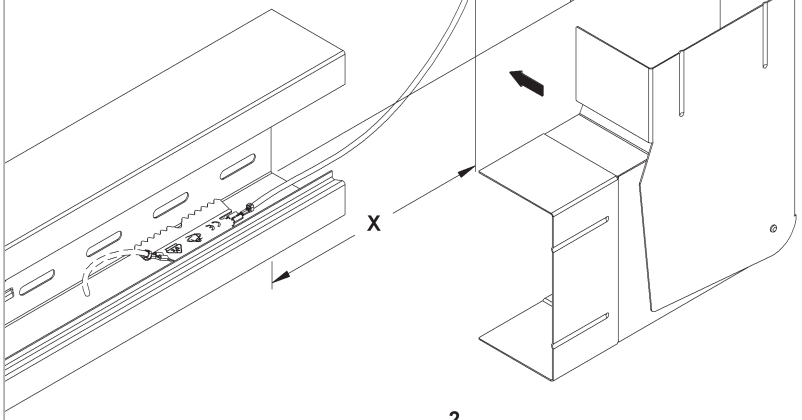

Der Potentialausgleich des Vertikaleckformteiles bei Verwendung des Deckels aus Kunststoff GDK ... erfolgt über die Potentialausgleichleitung GSLH ... und den Stoßstellenverbinder GSVA ... .

2.
Das Vertikaleckformteil auf die Gerätekanalenden aufsetzen und bis zur Wand aufschieben. Der Verstellwinkel des Formteiles (85° - 95°) passt sich automatisch dem Winkel an. Die Potentialausgleichklemme GPK 63 einsetzen. Der Potentialausgleich des Gerätekanaldeckels aus Stahl GDS ... erfolgt automatisch. Den Deckel unter die Halteklammer am Vertikaleckformteil führen.

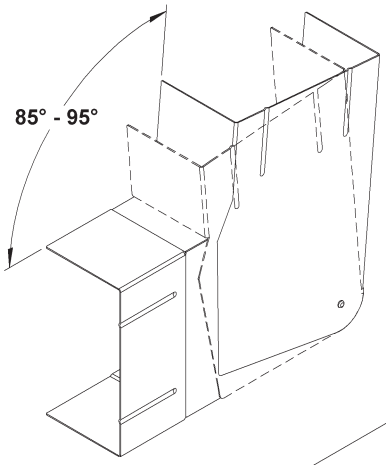

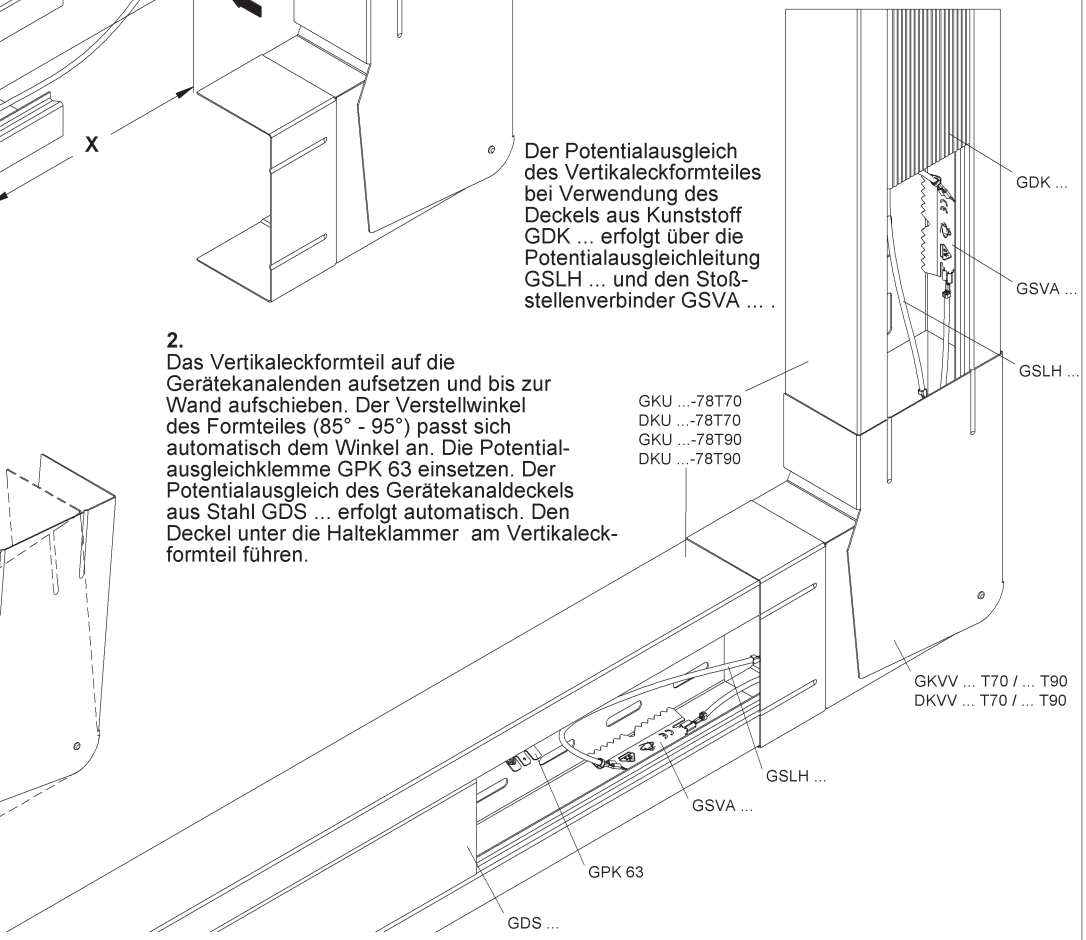

Niedax GmbH & Co. KG
Asbacher Straße 141 I D-53545 Linz am Rhein I Tel.: +49 (0) 2644/5606-0 I info@niedax.de
www.niedax.com