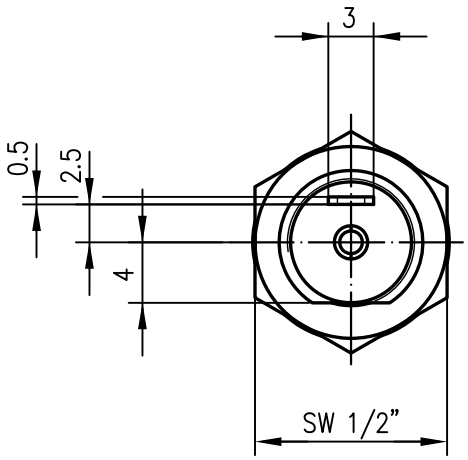

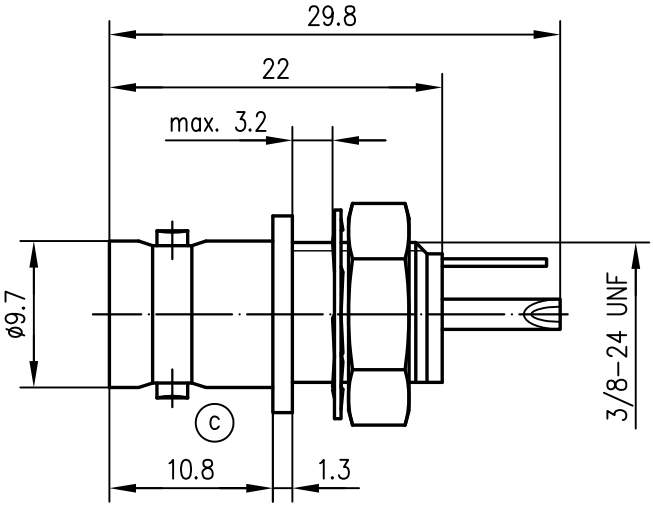

panel piercing / Montagebohrung: Z113

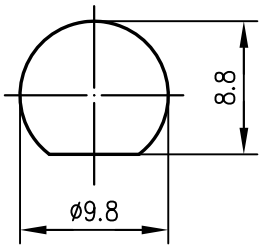

Mechanical characteristics	**Mechanische Eigenschaften**		
interface dimensions acc. to	Steckgesicht nach	IEC 61169-8 (b)	
mating life	Steckzyklen	>500	
recommended torque for the panel mounting	Empfohlenes Anzugsmoment für den Einbau in Gehäuse	1.4 Nm	
Components	***Bauteile***	***Materials / Material***	***Finish / Oberfläche***
centre contact	Innenkontakt	brass / Messing	gold plated / vergoldet
outer contact	Außenkontakt	brass / Messing	nickel plated / vernickelt
solder tab	Lötanschluss	brass / Messing	nickel plated / vernickelt
insulating flange	Isolierflansch	ABS black / schwarz	
insulator (d)	Isolierung	ABS black / schwarz	
Electrical characteristics	**Elektrische Eigenschaften**		
impedance	Wellenwiderstand	50Ω	
frequency	Frequenz	up to / bis 2 GHz	
working voltage	Betriebsspannung	500 V	
voltage proof	Prüfspannung	1 kV eff	
insulation resistance	Isolationswiderstand	1000 MΩ	
contact resistance centre contact	Durchgangswiderstand Innenkontakt	≤ 2 mΩ	
reflections factor	Reflektionsfaktor	max 1.3	
Environmental	**Umgebung**		
climatic category according to	Prüfklasse nach	IEC 68-1	
RoHS compliant	RoHS konform	(d) 2002/95/EC	(c)

Änd./rev. Index	Änderungsmitteilung/ revision code	Datum/ date	Name/ name
d	22223	29.09.10	MA
c	20609	11.02.09	BJ
b	20364	05.11.08	MA
a	18289	06.11.06	BJ

2000	Datum/date	Name/name	Werkstoff/ material
gez./drawn	18.07.	BJ	
gepr./appr.	18.07.00	RA	Oberfläche/ finish
Norm/stand.			

Maßstab/scale: 2:1

Benennung/title: BNC-Bulkhead Receptacle insul.
BNC-Einbaubuchse isoliert

untol. Maße/ dim. without tolerances according to

Unterl./doc.type: K

Zeichnungsnr./drawing no.: J01001D0043

Ersatz für/ replaces: J01001X0043

Telegärtner

Maße/dimensions: mm

Original: DIN A4

Alle Rechte vorbehalten / all rights reserved © Telegärtner K. Gärtner GmbH D-71144 Steinenbronn Lerchenstraße 35 Germany Phone: +49 7157 125-0 Fax: +49 7157 125-120 www.telegaertner.com