Anschlußmaße nach IEC 169-8 / dimensions according IEC 169-8

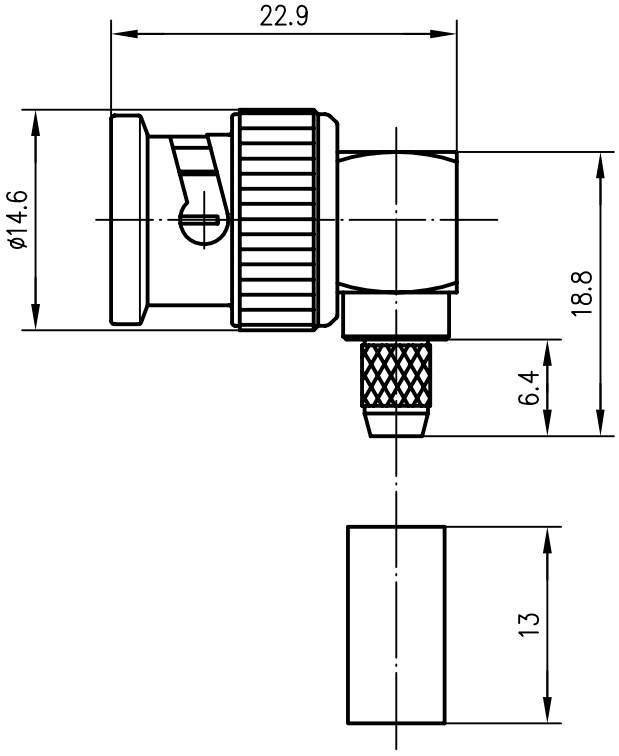

Außenleiter / outer conductor	CuZn39Pb3	Cu2Ni5
Innenleiter / inner conductor	CuZn39Pb3	Cu1Ni2Au0.8
Isolierung / insulator	PTFE	
Crimprohr / crimp ferrule	SF Cu w	Ni5
sonstige Metallteile / other metal parts	GD-ZnAl4Cu1	Zn/Cu6 Ni6

Kabel / cable: G 15 : 0.5/2.95 BEDEA, 0.5L/2.95 BEDEA
G 03130 HT-20, G 03233

Montage / assembly: A0505

Änd./rev. Index	Änderungsmitteilung/ revision code	Datum/ date	Name/ name

	Datum/date	Name/name	Werkstoff/ material
2001			
gez./drawn	23.11.	Rachfalski	
gepr./appr.	23.11.01	BJ	Oberfläche/ finish
Norm/stand.			

Maßstab/scale: 2:1

Benennung/title: BNC-Kabelwinkelstecker
BNC-Angle-Plug

Telegärtner

untol. Maße/ dim. without tolerances according to

Unterl./doc.type: K

Zeichnungsnr./drawing no.: J01002A0021

Maße/dimensions: mm

Original: DIN A4

Ersatz für/ replaces

Alle Rechte vorbehalten / all rights reserved © Telegärtner K. Gärtner GmbH D-71144 Steinenbronn Lerchenstraße 35 Germany Phone: +49 7157 125-0 Fax: +49 7157 125-120 www.telegaertner.com