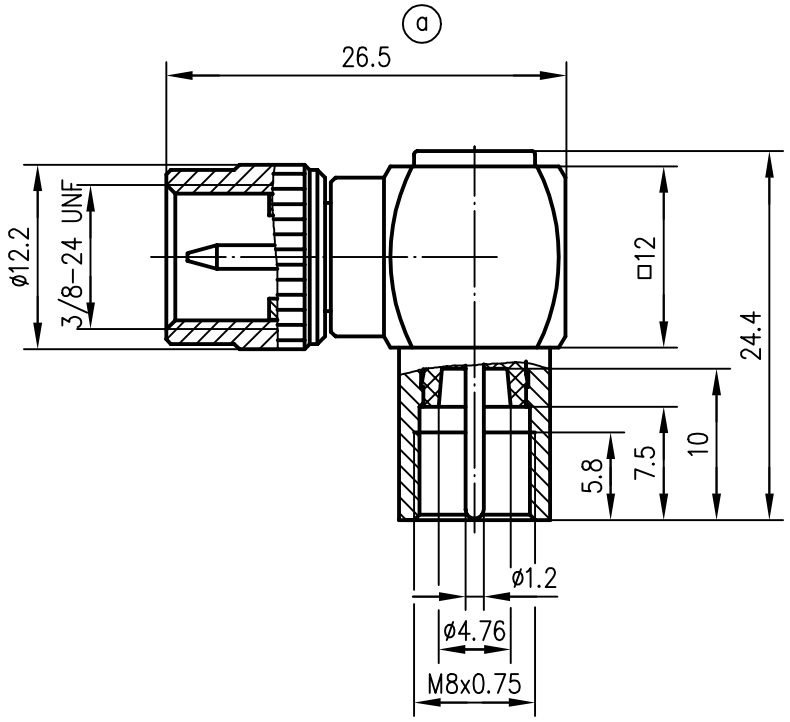

Außenleiter / outer conductor	CuZn39Pb3	Cu2Ni5
Innenleiter / inner conductor	CuZn39Pb3	Cu1Ni2Au0.8/Cu2Ag5 (b)
sonstige Metallteile / other metal parts	CuZn39Pb3	Cu2Ni5
Isolierung / insulator	PP/POM (a)	

b	4210	02.03.93	Poe
a	4007	21.09.92	Poe
Änd./rev. Index	Änderungsmitteilung/ revision code	Datum/ date	Name/ name

92	Datum/date	Name/name	Werkstoff/ material
gez./drawn	28.02.	JB	
gepr./appr.	04.03.92	Bey	Oberfläche/ finish
Norm/stand.			

Maßstab/scale: 2:1

Benennung/title: Winkeladapter Mini UHF-FME (m-m)

Telegärtner

untol. Maße/ dim. without tolerances according to

Unterl./doc.type: K

Zeichnungsnr./drawing no.: J01048A0002

Maße/dimensions: mm

Original: DIN A4

Ersatz für/ replaces

Alle Rechte vorbehalten / all rights reserved © Telegärtner K. Gärtner GmbH D-71144 Steinenbronn Lerchenstraße 35 Germany Phone: +49 7157 125-0 Fax: +49 7157 125-120 www.telegaertner.com