Anschlussmaße nach IEC 60169-15/
Mating face according to IEC 60169-15

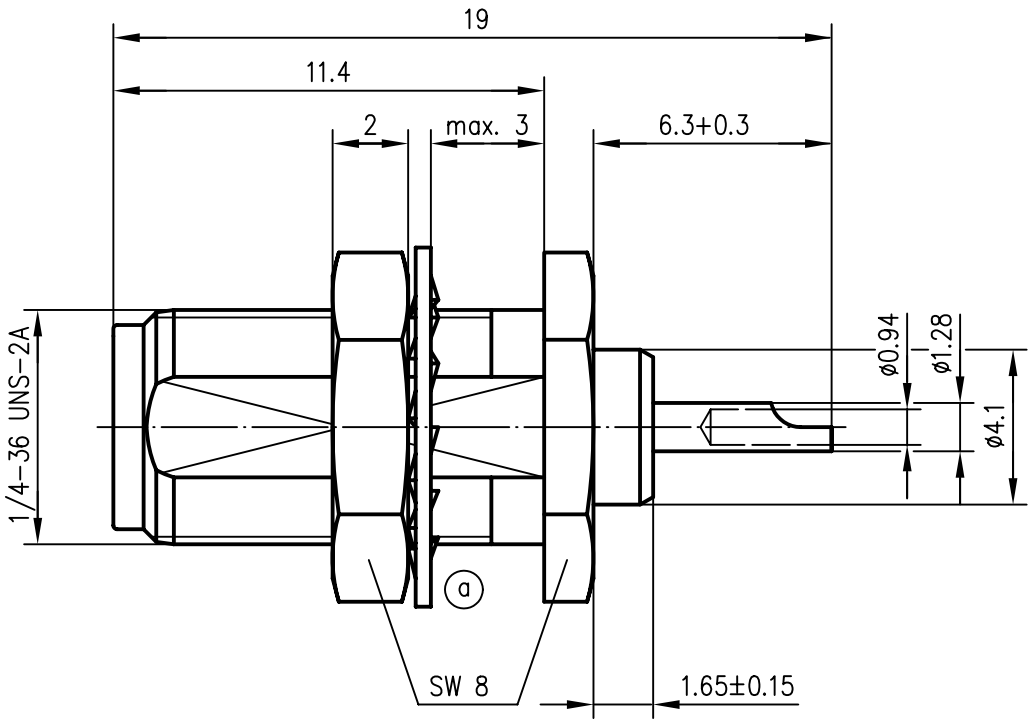

Montagebohrung / panel piercing

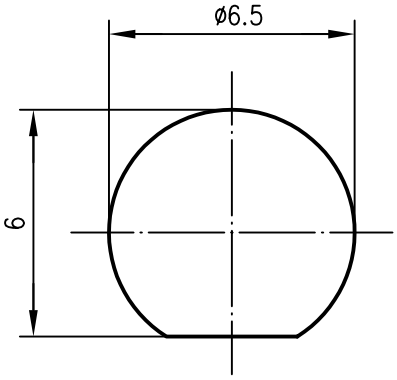

Innenleiter / inner conductor	CuBe2	Ni2Au1.27
Außenleiter / outer conductor	CuZn39Pb3	Cu1Ni2Au0.8
Mutter / nut	CuZn39Pb3	Cu2Ni5Au0.2
Fächerscheibe / serrated lock washer	CuSn6	Cu2Ni5Au0.2
Isolierung / insulator	PTFE	

a	14825	14.10.03	MA
Änd./rev. Index	Änderungsmitteilung/ revision code	Datum/ date	Name/ name

2002	Datum/date	Name/name	Werkstoff/ material
gez./drawn	15.05.	MA	
gepr./appr.	16.05.02	BJ	Oberfläche/ finish
Norm/stand.			

Maßstab/scale: 5:1

Benennung/title: SMA-Einbaubuchse

untol. Maße/ dim. without tolerances according to

Unterl./doc.type: K

Zeichnungsnr./drawing no.: J01151A0891

Ersatz für/ replaces

Telegärtner

Maße/dimensions: mm

Original: DIN A4

Alle Rechte vorbehalten / all rights reserved © Telegärtner K. Gärtner GmbH D-71144 Steinenbronn Lerchenstraße 35 Germany Phone: +49 7157 125-0 Fax: +49 7157 125-120 www.telegaertner.com