Zubehör
Klemmstück
für Schwalbenschwanznut- oder T-Nut-Zylinder
KLN3

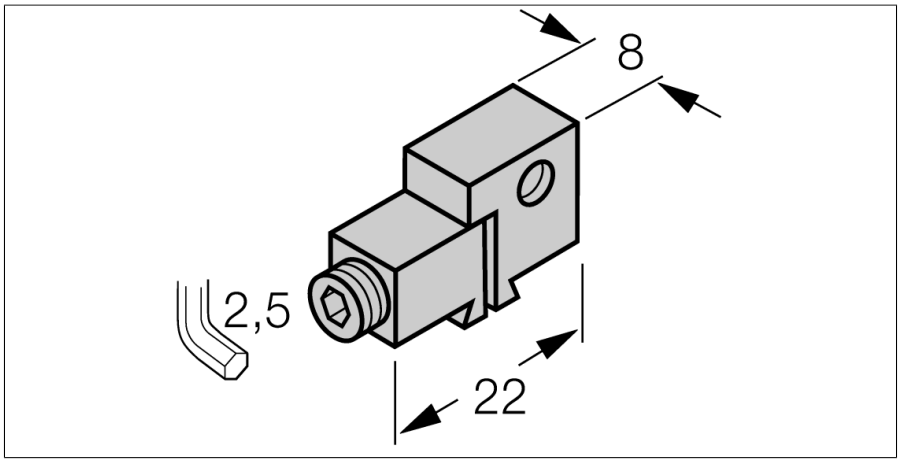

- Montage auf Schwalbenschwanznutzylindern oder T-Nut-Zylindern
- für verschiedene Zylinderdurchmesser
- Metall: Aluminium eloxiert

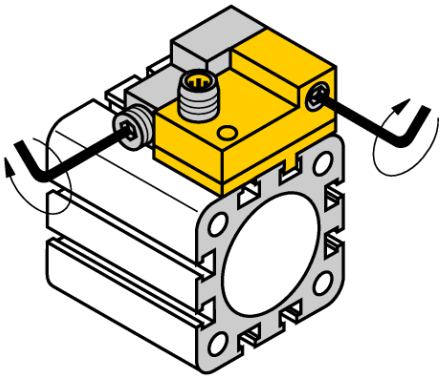

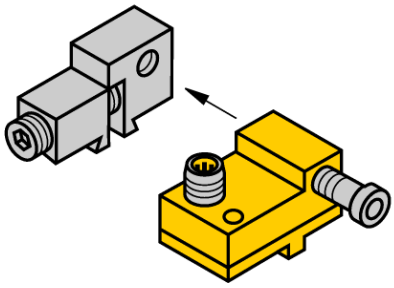

Typ	KLN3
Ident-No.	6970504

Bauform	Zubehör, NST
Abmessungen	22 x 8 mm

Klemmstück passend zu Zylinderdurchmesser	alle
Klemmbreite	5.2... 13.5mm

Ausgabe • 2023-10-31T21:14:45+01:00