# NI4-DSU35TC-2AP4X2
# Induktiver Sensor – Doppelsensor für Schwenkantriebe

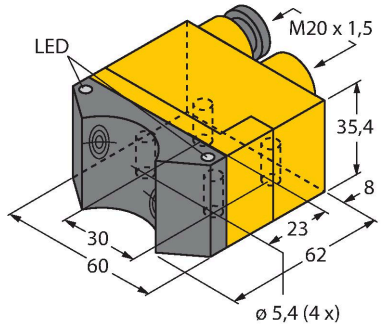

## Technische Daten

| | |
|---|---|
| Typ | NI4-DSU35TC-2AP4X2 |
| Ident-No. | 1569902 |
| **Allgemeine Daten** | |
| Bemessungsschaltabstand | 4 mm |
| Einbaubedingungen | nicht bündig |
| Korrekturfaktoren | St37 = 1; Al = 0,3; Edelstahl = 0,7; Ms = 0,4 |
| Wiederholgenauigkeit | ≤ 2 % v. E. |
| Temperaturdrift | ≤ ±10 % |
| Hysterese | 3…15 % |
| **Elektrische Daten** | |
| Betriebsspannung $U_B$ | 10…65 VDC |
| Restwelligkeit $U_{ss}$ | ≤ 10 % $U_{Bmax}$ |
| DC Bemessungsbetriebsstrom $I_e$ | ≤ 200 mA |
| Leerlaufstrom | ≤ 15 mA |
| Reststrom | ≤ 0.1 mA |
| Isolationsprüfspannung | 0.5 kV |
| Kurzschlussschutz | ja/taktend |
| Spannungsfall bei $I_e$ | ≤ 1.8 V |
| Drahtbruchsicherheit/Verpolungsschutz | ja/vollständig |
| Ausgangsfunktion | Vierdraht, Schließer, PNP |
| Ventilansteuerung | ≤ 2,5 A / ≤ 250 V |
| Schaltfrequenz | 0.05 kHz |
| **Mechanische Daten** | |
| Bauform | Doppelsensor für Schwenkantriebe, DSU35 |
| Abmessungen | 62 x 60 x 35.4 mm |
| Gehäusewerkstoff | Kunststoff, PP-GF30, gelb |

## Merkmale

- quaderförmig, Bauform DSU35
- Kunststoff, PP-GF30-VO
- zwei Ausgänge zur Überwachung der Stellung von Schwenkantrieben
- Montage auf allen Normantrieben
- 2 x Schließer, PNP-Ausgang
- DC 4-Draht, 10…65 VDC
- Klemmenraum

## Anschlussbild

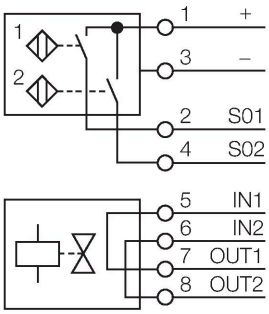


## Funktionsprinzip

Induktive Sensoren erfassen berührungslos und verschleißfrei metallische Objekte. Doppelsensoren sind speziell zur Stellungsabfrage von Schwenkventilen konstruiert und kombinieren die Funktionssicherheit von berührungslosen induktiven Sensoren mit der Flexibilität eines Aufbaugehäuses.

## Technische Daten

| | |
|---|---|
| Material aktive Fläche | Kunststoff, PP-GF30, schwarz |
| Max. Anziehdrehmoment Gehäusemutter | 3 Nm |
| Elektrischer Anschluss | Klemmenraum |
| Klemmvermögen | ≤ 2.5 mm² |
| **Umgebungsbedingungen** | |
| Umgebungstemperatur | -25…+70 °C |
| Vibrationsfestigkeit | 55 Hz (1 mm) |
| Schockfestigkeit | 30 g (11 ms) |
| Schutzart | IP67 |
| MTTF | 2283 Jahre nach SN 29500 (Ed. 99) 40 °C |
| Schaltzustandsanzeige | 2 x LED, gelb/rot |
| Im Lieferumfang enthalten | 2 Verschraubungen (schwarz), 1 Blind-stopfen |

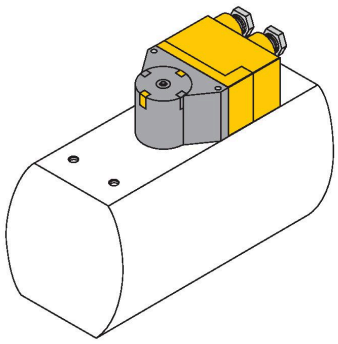

## Montagezubehör

**BTS-DSU35-EB1** 6900225

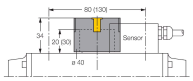

Betätigungsset (Puck) für Doppelsensoren; Endlage bedämpft; Lochbild auf Flanschfläche: 80 x 30 mm und 130 x 30 mm; Anschlusswelle (Wellenzapfen) Höhe: 20 mm (30 mm) / Ø: max. 30 mm

**BTS-DSU35-Z01** 6900229

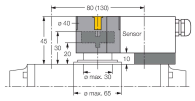

Aufbauset für Doppelsensoren für größere Schwenkantriebe; Ø Scheibe und Sprengring: max. 65 mm; Lochbild auf Flanschfläche: 30 x 80 mm (30 x 130 mm); Anschlusswelle (Wellenzapfen) Höhe: 20 mm / Ø: max. 30 mm

**BTS-DSU35-Z02** 6900230

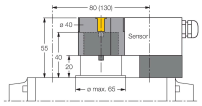

Aufbauset für Doppelsensoren für größere Schwenkantriebe; Ø Scheibe und Sprengring: max. 65 mm; Lochbild auf Flanschfläche: 30 x 80 mm (30 x 130 mm); Anschlusswelle (Wellenzapfen) Höhe: 20 mm (30 mm) / Ø: max. 40 mm

**BTS-DSU35-Z03** 6900231

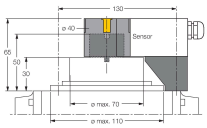

Aufbauset für Doppelsensoren für größere Schwenkantriebe; Ø Scheibe und Sprengring: max. 110 mm; Lochbild auf Flanschfläche: 30 x 130 mm; Anschlusswelle (Wellenzapfen) Höhe: 30 mm / Ø: max. 70 mm

**BTS-DSU35-Z07** 6900403

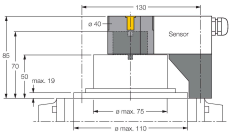

Aufbauset für Doppelsensoren für größere Schwenkantriebe; Ø Scheibe und Sprengring: max. 110 mm; Lochbild auf Flanschfläche: 30 x 130 mm; Anschlusswelle (Wellenzapfen) Höhe: 50 mm / Ø: max. 75 mm

**BTS-DSU35-EBE3** 6901070

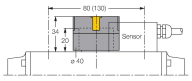

Betätigungsset (Puck) für Doppelsensoren; Endlage bedämpft; Auf- und Zu-Schaltpunkt einstellbar; Lochbild auf Flanschfläche: 80 x 30 mm und 130 x 30 mm; Anschlusswelle (Wellenzapfen) Höhe: 20 mm / Ø: max. 30 mm

**BTS-DSU35-EU2** 6900455

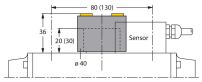

Betätigungsset (Puck) für Doppelsensoren; Endlage unbedämpft für rechts- und linksdrehende Antriebe; Lochbild auf Flanschfläche 80 x 30 mm und 130 x 30 mm; Anschlusswelle (Wellenzapfen) Höhe 20 (30) / Ø max. 30 mm

**BTS-DSU35-Z06** 6900402

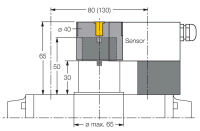

Aufbauset für Doppelsensoren für größere Schwenkantriebe; Ø Scheibe und Sprengring: max. 65 mm; Lochbild auf Flanschfläche: 30 x 80 mm (30 x 130 mm); Anschlusswelle (Wellenzapfen) Höhe: 30 mm / Ø: max. 40 mm

NI4-DSU35TC-2AP4X2| 21-02-2025 13-16 | Technische Änderungen vorbehalten

| BTS-DSU35-Z04 | 6900286 |
|---|---|
| 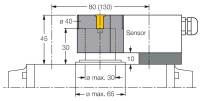 | Aufbauset für Doppelsensoren für größere Schwenkantriebe; Ø Scheibe und Sprengring: max. 65 mm; Lochbild auf Flanschfläche: 30 x 80 mm (30 x 130) mm; Anschlusswelle (Wellenzapfen) Höhe: 30 mm / Ø: max. 30 mm |

| BTS-DSU35-Z05 | 6900287 |
|---|---|
| 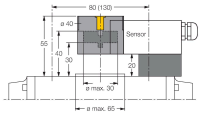 | Aufbauset für Doppelsensoren für größere Schwenkantriebe; Ø Scheibe und Sprengring: max. 65 mm; Lochbild auf Flanschfläche: 30 x 80 mm (30 x 130) mm); Anschlusswelle (Wellenzapfen) Höhe: 30 mm / Ø: max. 30 mm |

NI4-DSU35TC-2AP4X2| 21-02-2025 13-16 | Technische Änderungen vorbehalten