DZR 30/6 B Ex e

Kurzinformation

Axial-Rohrventilator, DN300, Drehstrom, explosionsgeschützt, Medium: Gas

Einsatzbeispiele

Umgebung mit Explosionsgefahr (Zone 1 und 2), Werkstatt, Lagerraum, Labor, Arbeitsplatzabsaugung

Artikelnummer	0086.0703

Technische Daten

Fördervolumen	1.130 m³/h
Drehzahl	985 1/min
Laufradtyp	axial
Drehzahlsteuerbar	✓
Reversierbarkeit	✓
Spannungsart	Drehstrom
Bemessungsspannung	400 V
Netzfrequenz	50 Hz
Nennleistung	25 W
cosφ	0,27
I_{Nenn}	0,12 A
I_{max} bei U_{Nenn}	0,13 A
Schutzart	IP 64
Wärmeklasse	F
Einbaulage	senkrecht / waagerecht
Material	Stahlblech, verzinkt
Material Gehäuse	Stahlblech, verzinkt
Farbe	verzinkt
Gewicht	11,76 kg
Gewicht mit Verpackung	12,68 kg
Nennweite	300 mm
Breite	424 mm
Höhe	424 mm
Tiefe	300 mm
Breite mit Verpackung	425 mm
Höhe mit Verpackung	430 mm
Tiefe mit Verpackung	330 mm
EX-Bezeichnung nach ATEX-Richtlinie	Ex II 2 G
EX-Bezeichnung nach Norm	Ex eb IIB + H_2 T4 Gb / Ex h IIB + H_2 T4 Gb

DZR 30/6 B Ex e

Ta-Umgebungstemperatur	-40 °C ≤ Ta ≤ +40 °C
I_A/I_N	3,4
Zeit t_A	1390 sek
Betriebsart	S1
PTC DIN 44082	M 80
EG-Baumusterprüfbescheinigung	TÜV-A 19 ATEX0103 X, IECEx EPS 19.0019X
Temperaturklasse	T4
Wärmeklasse von Isolierstoffen Th. Cl.	155 (F)
Verpackungseinheit	1 Stück
Sortiment	G
GTIN (EAN)	4012799867036

Schallleistungspegel im Oktavspektrum

	63 Hz	125 Hz	250 Hz	500 Hz	1 kHz	2 kHz	4 kHz	8 kHz	Gesamt
L_{WA5}, hoch (dB(A))	–	–	–	–	–	–	–	–	58

L_{WA5} = Freiansaug-Schallleistungspegel in dB

Kennlinie

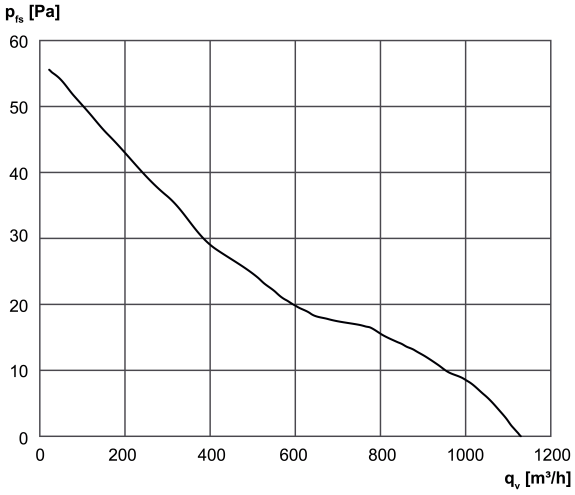

DZR 30/6 B Ex e

Maßzeichnung [mm]

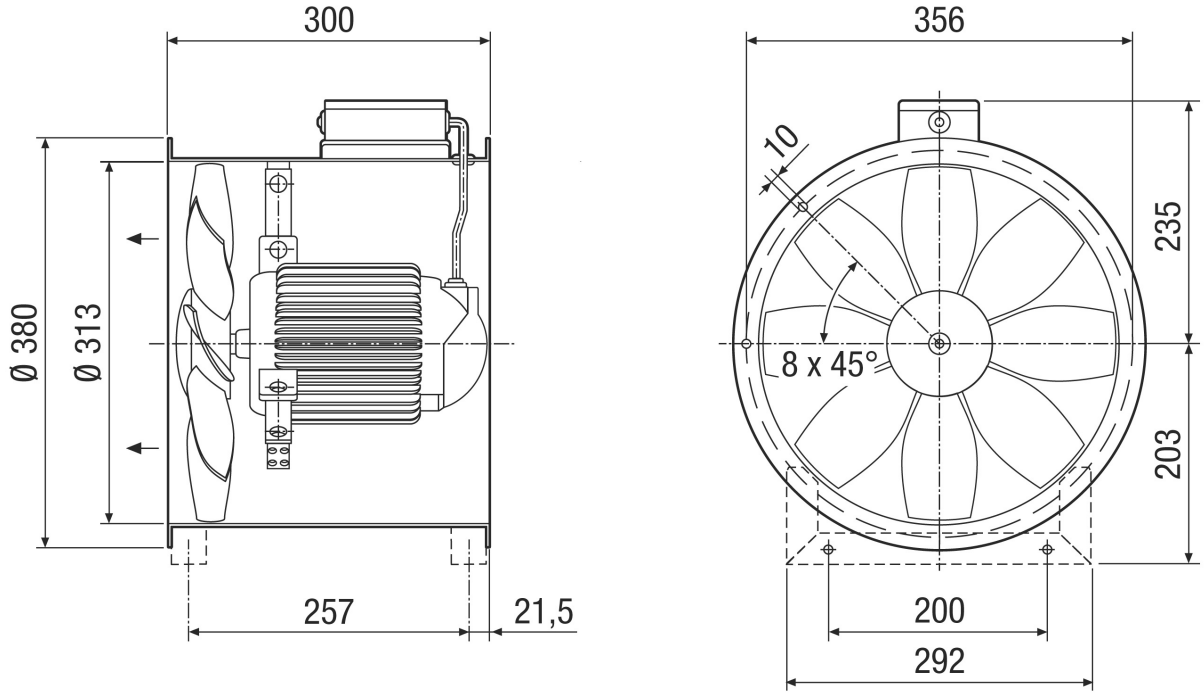

Anzahl der Flanschbohrungen: 8