DZD 40/4 B Ex e

Kurzinformation

Axial-Dachventilator, horizontal ausblasend, DN400, Drehstrom, explosionsgeschützt, Medium: Gas

Einsatzbeispiele

Umgebung mit Explosionsgefahr (Zone 1 und 2), Färberei, Batterieraum, Arbeitsstätte, Lagerraum

Artikelnummer	0087.0805

Technische Daten

Fördervolumen	3.200 m³/h
Drehzahl	1.465 1/min
Laufradtyp	axial
Luftrichtung	Be- und Entlüftung
Drehzahlsteuerbar	✓
Reversierbarkeit	✓
Spannungsart	Drehstrom
Bemessungsspannung	400 V
Netzfrequenz	50 Hz
Nennleistung	170 W
cosφ	0,45
I_{Nenn}	0,55 A
I_{max} bei U_{Nenn}	0,7 A
Schutzart	IP 64
Wärmeklasse	F
Einbauort	Dach
Einbaulage	senkrecht
Material	Stahlblech, verzinkt
Material Gehäuse	Stahlblech, verzinkt
Farbe	verzinkt
Gewicht	26,63 kg
Gewicht mit Verpackung	32 kg
Nennweite	400 mm
Breite	830 mm
Höhe	415 mm
Tiefe	830 mm
Breite mit Verpackung	865 mm
Höhe mit Verpackung	460 mm
Tiefe mit Verpackung	865 mm

DZD 40/4 B Ex e

EX-Bezeichnung nach ATEX-Richtlinie	Ex II 2 G
EX-Bezeichnung nach Norm	Ex eb IIB + H_2 T4 Gb / Ex h IIB + H_2 T4 Gb
Ta-Umgebungstemperatur	-40 °C ≤ Ta ≤ +40 °C
I_A/I_N	5,7
Zeit t_A	110 sek
Betriebsart	S1
PTC DIN 44082	M 100
EG-Baumusterprüfbescheinigung	TÜV-A 19 ATEX0104 X, IECEx EPS 19.0020X
Temperaturklasse	T4
Wärmeklasse von Isolierstoffen Th. Cl.	155 (F)
Verpackungseinheit	1 Stück
Sortiment	G
GTIN (EAN)	4012799878056

Schallleistungspegel im Oktavspektrum

	63 Hz	125 Hz	250 Hz	500 Hz	1 kHz	2 kHz	4 kHz	8 kHz	Gesamt
L_{WA5}, hoch (dB(A))	–	–	–	–	–	–	–	–	84

L_{WA5} = Freiansaug-Schallleistungspegel in dB

Kennlinie

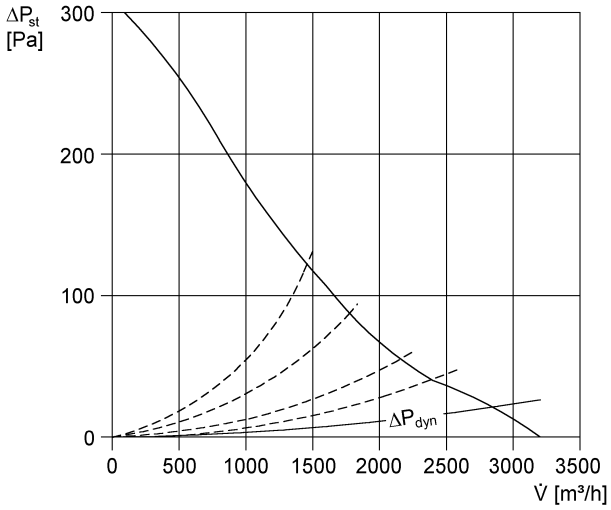

DZD 40/4 B Ex e

Maßzeichnung [mm]

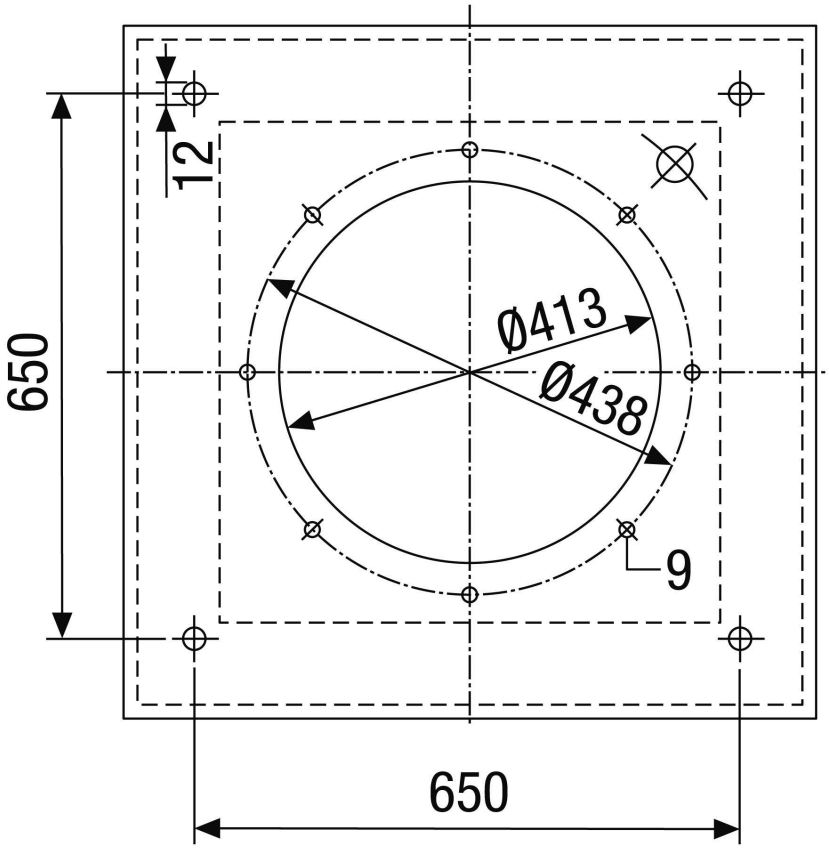

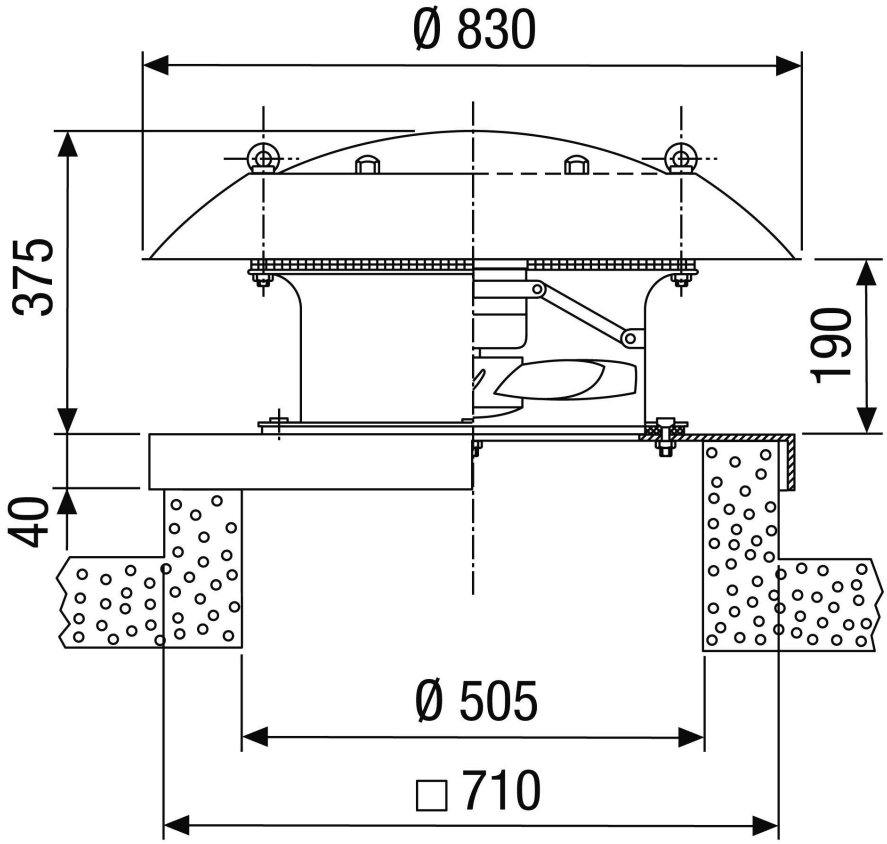

DZD 40/4 B Ex e