DZD 50/6 B Ex e

Kurzinformation

Axial-Dachventilator, horizontal ausblasend, DN500, Drehstrom, explosionsgeschützt, Medium: Gas

Einsatzbeispiele

Umgebung mit Explosionsgefahr (Zone 1 und 2), Färberei, Batterieraum, Arbeitsstätte, Lagerraum

Artikelnummer	0087.0806

Technische Daten

Fördervolumen	3.870 m³/h
Drehzahl	950 1/min
Laufradtyp	axial
Luftrichtung	Be- und Entlüftung
Drehzahlsteuerbar	✓
Reversierbarkeit	✓
Spannungsart	Drehstrom
Bemessungsspannung	400 V
Netzfrequenz	50 Hz
Nennleistung	180 W
cosφ	0,45
I_{Nenn}	0,58 A
I_{max} bei U_{Nenn}	0,65 A
Schutzart	IP 64
Wärmeklasse	F
Einbauort	Dach
Einbaulage	senkrecht
Material	Stahlblech, verzinkt
Material Gehäuse	Stahlblech, verzinkt
Farbe	verzinkt
Gewicht	33 kg
Gewicht mit Verpackung	40 kg
Nennweite	500 mm
Breite	940 mm
Höhe	420 mm
Tiefe	940 mm
Breite mit Verpackung	941 mm
Höhe mit Verpackung	510 mm
Tiefe mit Verpackung	941 mm

DZD 50/6 B Ex e

EX-Bezeichnung nach ATEX-Richtlinie	Ex II 2 G
EX-Bezeichnung nach Norm	Ex eb IIB + H_2 T4 Gb / Ex h IIB + H_2 T4 Gb
Ta-Umgebungstemperatur	-40 °C ≤ Ta ≤ +40 °C
I_A/I_N	3
Zeit t_A	240 sek
Betriebsart	S1
PTC DIN 44082	M 100
EG-Baumusterprüfbescheinigung	TÜV-A 19 ATEX0104 X, IECEx EPS 19.0020X
Temperaturklasse	T4
Wärmeklasse von Isolierstoffen Th. Cl.	155 (F)
Verpackungseinheit	1 Stück
Sortiment	G
GTIN (EAN)	4012799878063

Schallleistungspegel im Oktavspektrum

	63 Hz	125 Hz	250 Hz	500 Hz	1 kHz	2 kHz	4 kHz	8 kHz	Gesamt
L_{WA5}, hoch (dB(A))	–	–	–	–	–	–	–	–	77

L_{WA5} = Freiansaug-Schallleistungspegel in dB

Kennlinie

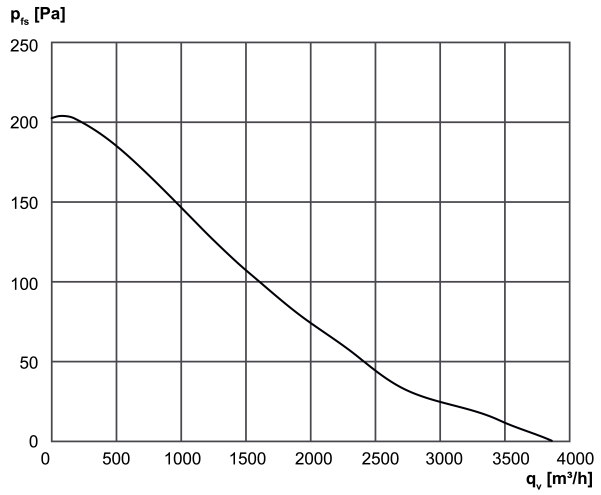

DZD 50/6 B Ex e

Maßzeichnung [mm]

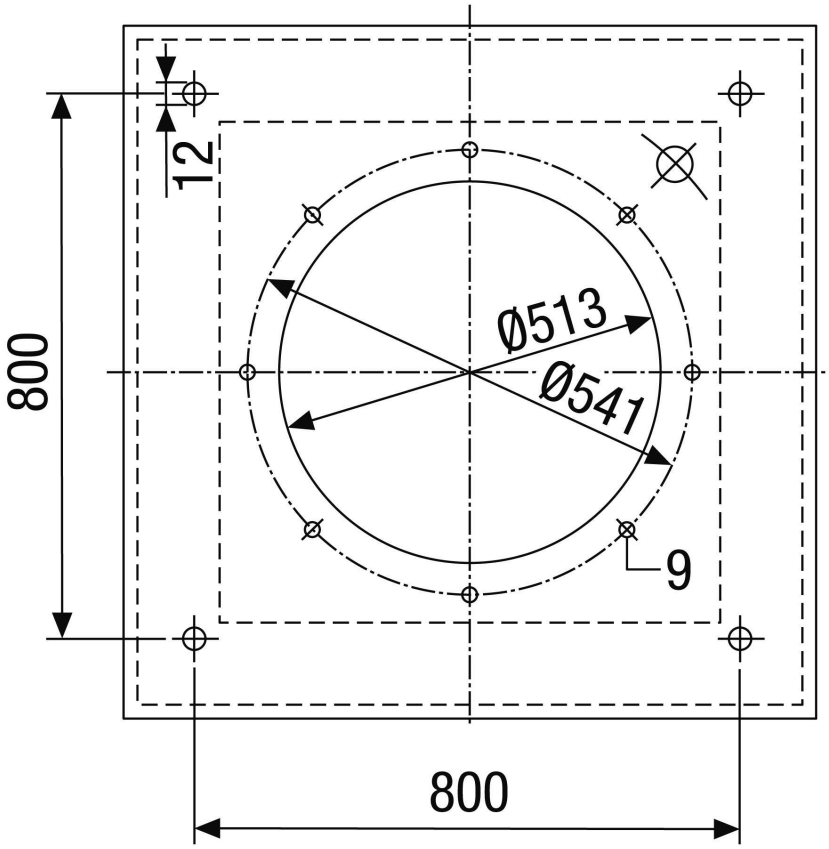

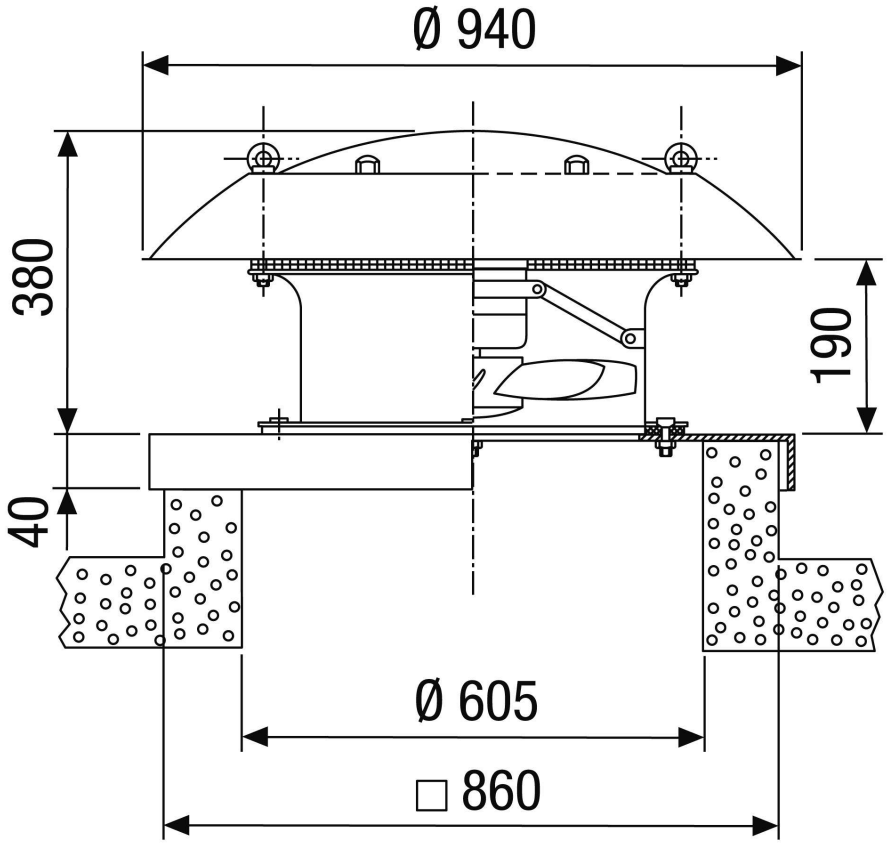

DZD 50/6 B Ex e