FUM 25

Kurzinformation

Befestigungsfuß zur Montage von Ventilatoren ERM an Wänden, Decken oder auf Konsolen, DN 250

Artikelnummer	0036.0005

Technische Daten

Einbauort	Decke / Wand
Material	Stahlblech, verzinkt
Gewicht	0,49 kg
Gewicht mit Verpackung	0,5 kg
Geeignet für Nennweite	250 mm
Breite	232 mm
Höhe	195 mm
Tiefe	195 mm
Breite mit Verpackung	232 mm
Höhe mit Verpackung	195 mm
Tiefe mit Verpackung	195 mm
Verpackungseinheit	1 Stück
Sortiment	G
GTIN (EAN)	4012799360056

Maßzeichnung [mm]

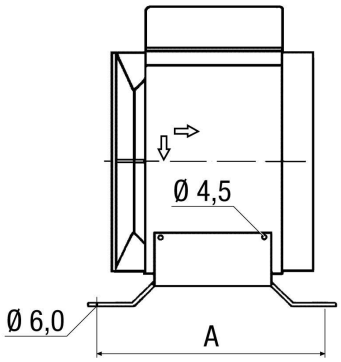

A
232