THORN

UK	Installation instructions	**FI**	Asennusohje	**LV**	Instalacijas instrukcija
DE	Montageanleitung	**FR**	Notice de montage	**NO**	Monteringsanvisning
CZ	Montážní návod	**HU**	Szerelési útmutató	**PL**	Instrukcja montazu
DK	Monteringsvejledning	**IT**	Istruzioni di montaggio	**SE**	Installationsanvisning
EE	Paigaldusjuhend	**LT**	Montavimo Instrukcijos	**RU**	ИНСТРУКЦИЯ ПО МОНТАЖУ

TYPE : EP 145 LED

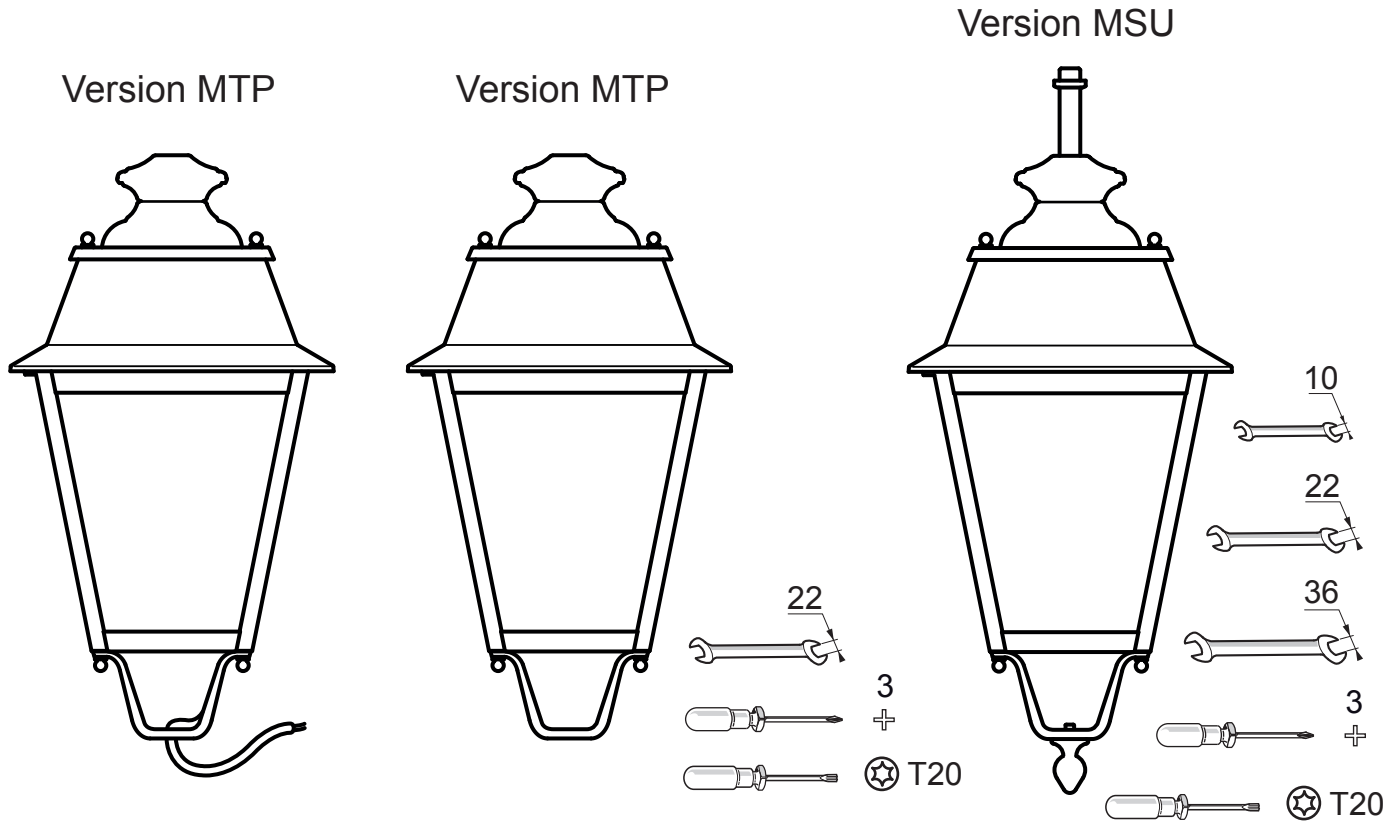

LED CLASS II IP66 IK08 CE

The luminaire with clear optic should be positionned so that prolonged staring into the luminaire at a distance <2m is not expected

1

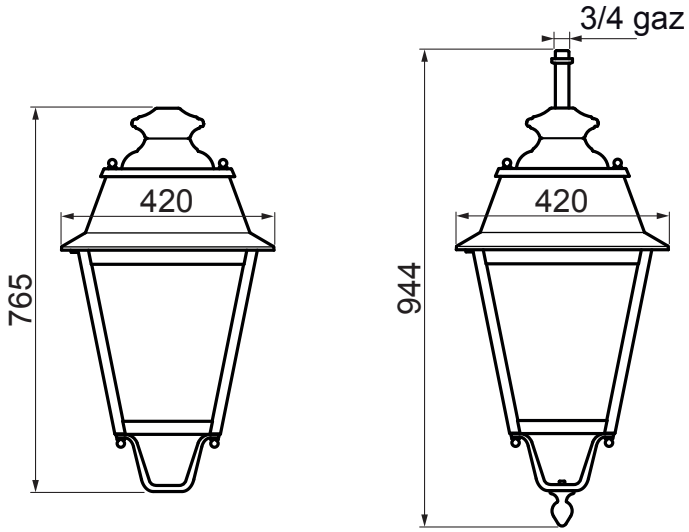

	MTP	MSU
maxi (kg)	10.6	12.3
SCx (m^2)	0.145	0.145

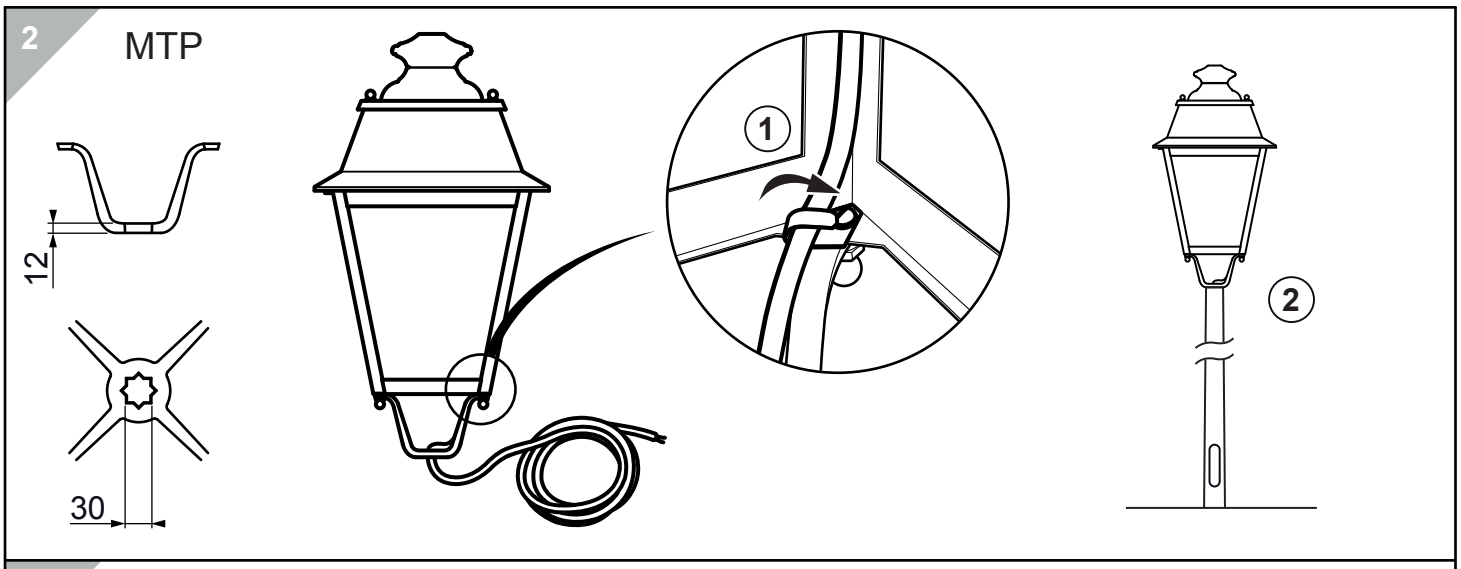
2
MTP
12
30
1
2

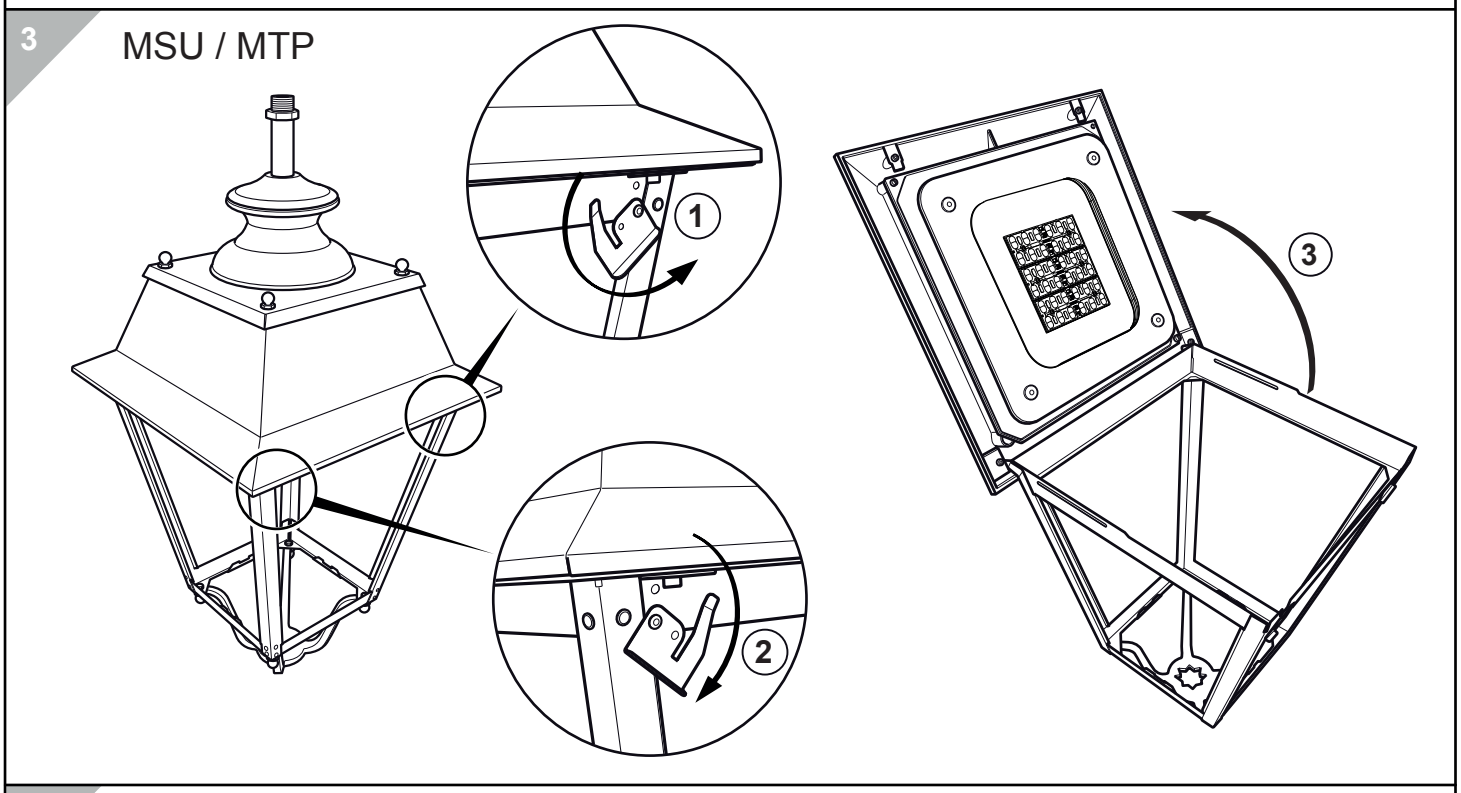
3
MSU / MTP
1
2
3

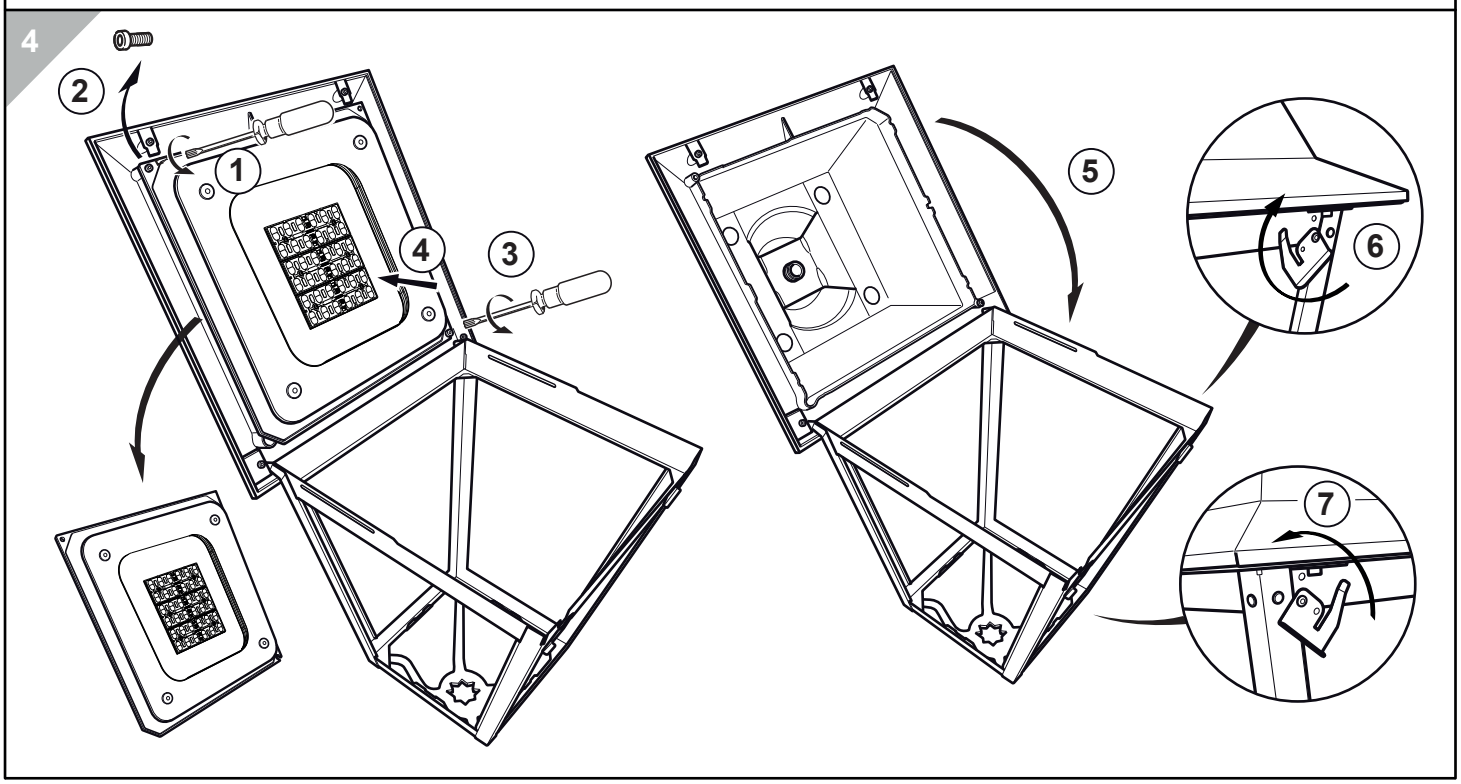
4
1
2
3
4
5
6
7

5

MSU

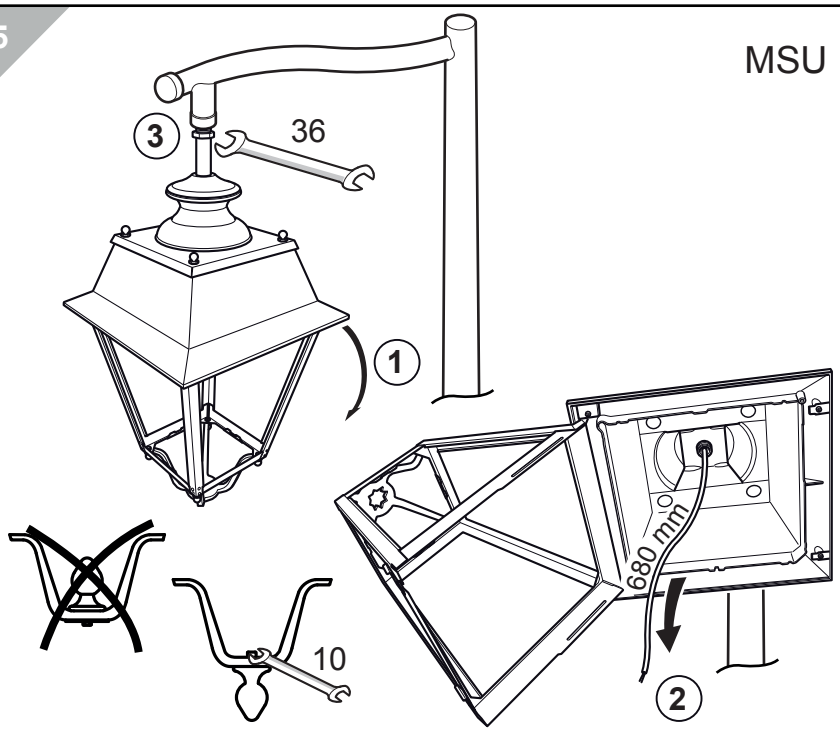

MTP

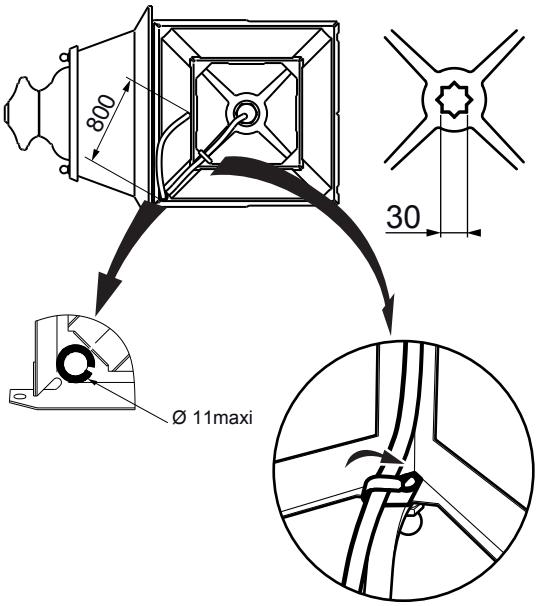

6

MSU / MTP

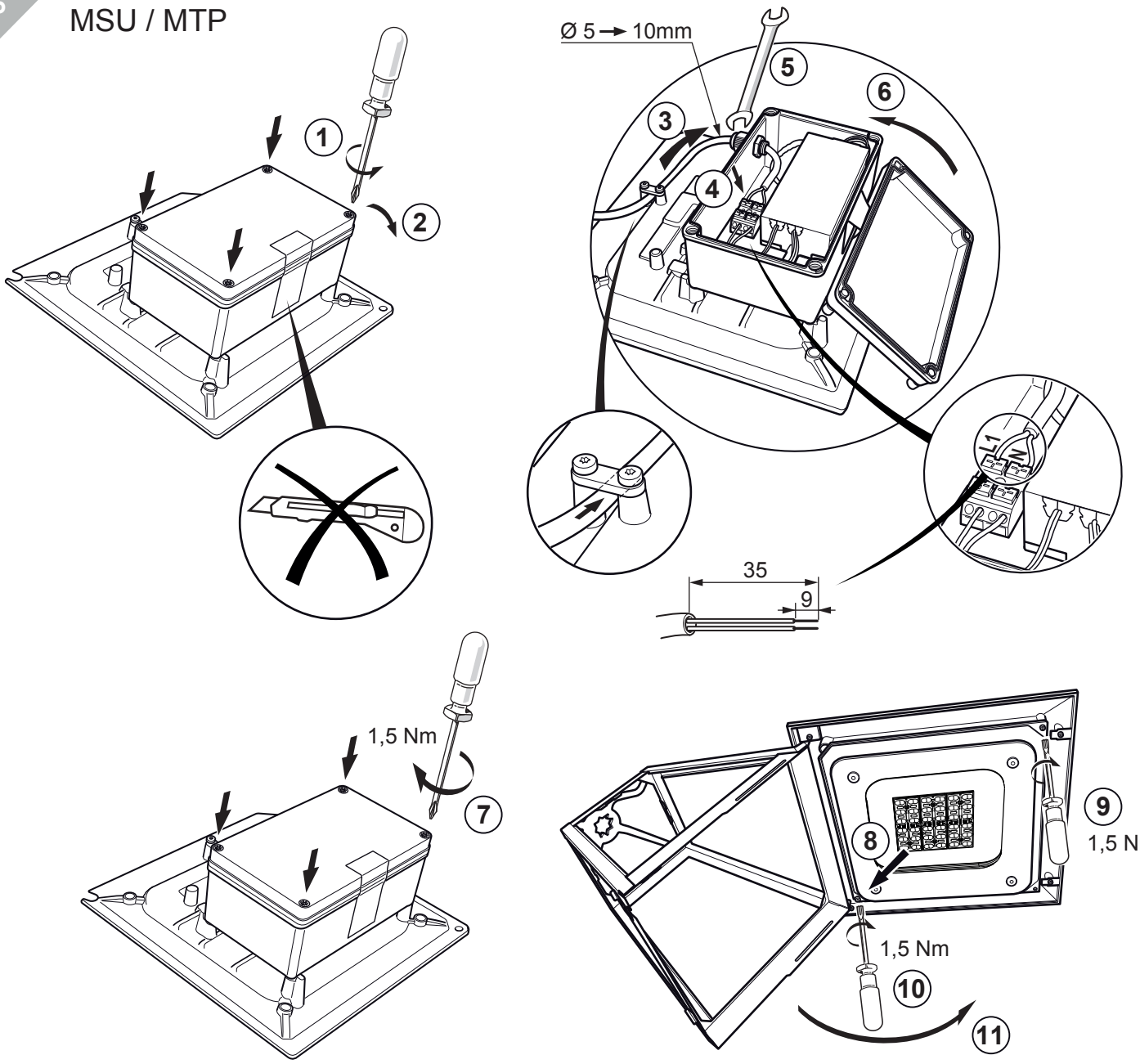

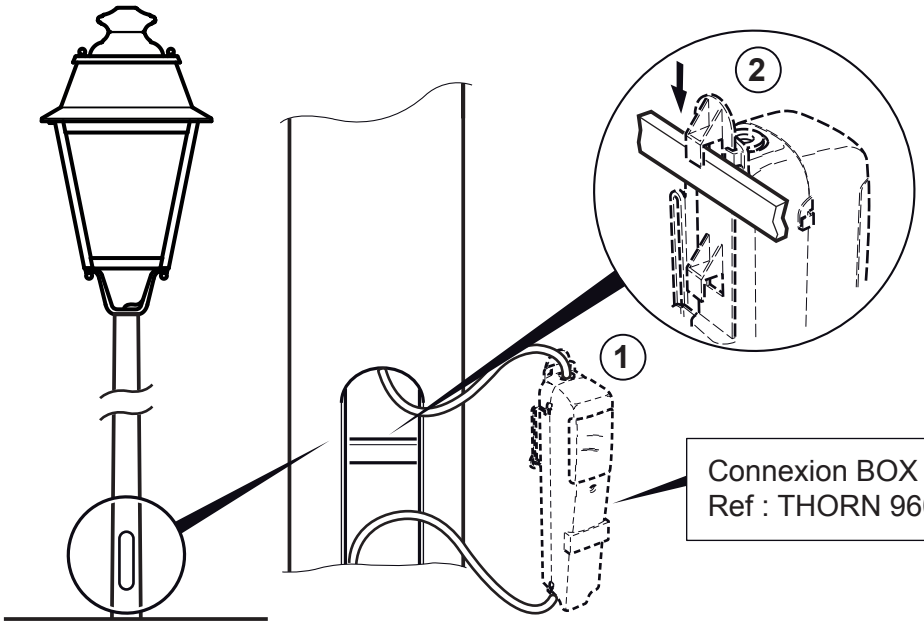

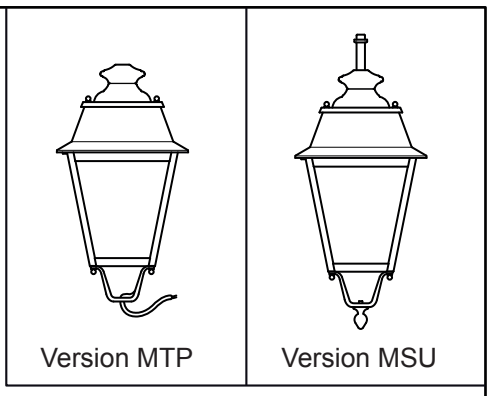

Connexion BOX same as TEMPO
Ref : THORN 96012372

7

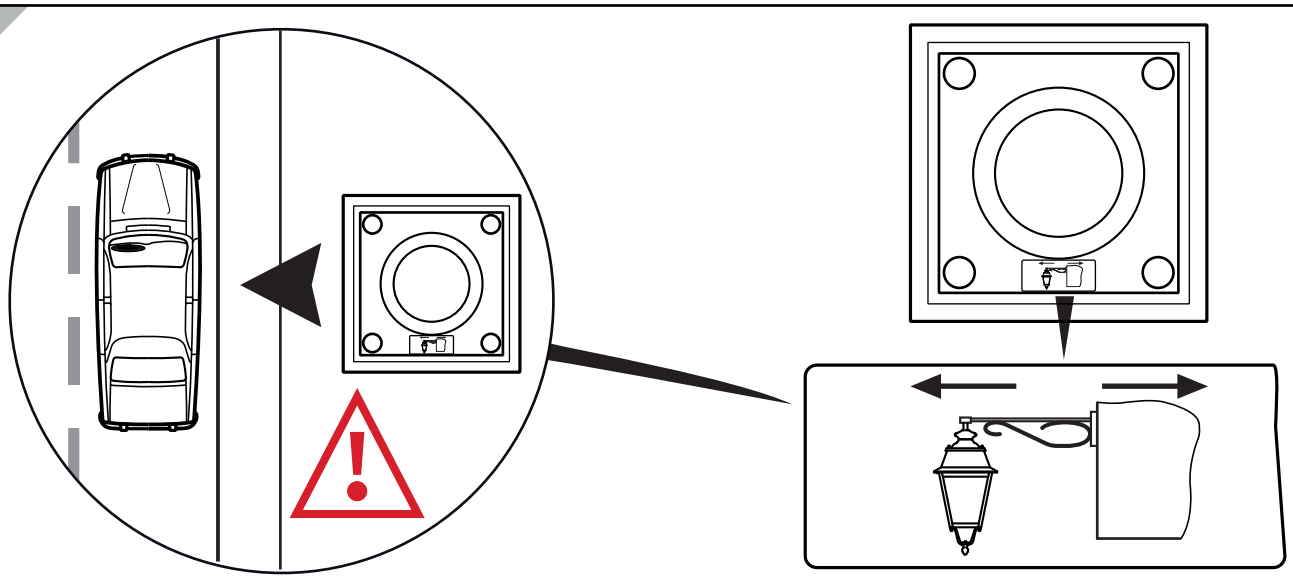

FRANCAIS

-Remplacer toute protection fissurée.
-Les luminaires classe II doivent être installés de façon à ce que la partie métallique ne soit pas en contact avec l'installation électrique connectée à la terre.

ATTENTION:Les luminaires classe I doivent être reliés à la terre.
-Ce luminaire fonctionne à une tension nominale qui doit être coupée avant toute intervention sur l'appareillage.
-Toute modification de cet appareil est interdite.
-Respecter la distance minimale par rapport aux objets éclairés définie par ce sigle.

----m

SVERIGE

-Ersätta alla spräckta skyddsplåtar.
-Klass II armaturer måste installeras så att nakna metalldelar i armaturen inte är i kontakt med någon elektrisk installation,kopplad till en skyddledare.

VARNING:Klass I armaturer måste vara jordade.
-Denna armatur fungerar med högspänning som måste vara frånslagen fore ingripande i driftdonen.
-Alla ändringar i denna armatur är förbjuden.

ITALIANO

-Sostituire sempre tutte le protezioni danneggiate.
-Gli apparecchi in classe II devono essere installati in modo che le parti metalliche non siano in contatto con apparati elettrici collegati a terra.
ATTENZIONE:Gli apparecchi in class I devono essere collegati a terra.
-Questo apparecchio funziona a tensione nominale,questa deve essere interrotta prima di ogni intervento sul gruppo di alimentazione.
-Ogni modifica dell' apparechio à proibita.

ENGLISH

-Replace any cracked protective shield.
-Class II luminaires must be installed so that exposed metal work of the luminaire is not in contact with any part of the electrical installation connected to a protective conductor.
WARNING:Class I luminaires must be earthed.
-This luminaire operates at mains voltage which must be switched off before intervention in control gear.
-Any modification to this luminaire is forbidden.
-Lighted objects nearer than the minimal distance in the is forbidden.

----m

DEUTSCH

-Ersetze jede gebrochene Schutzscheibe.
-Schutzklasse II Leuchten müssen so installiert werden,daß berührbare Metallteile nich mit einem,an dem Schutzleiter angeschlossenen Teil der elektrischen Installation in Kontakt kommen können.
ACHTUNG:Schutzklasse I Leuchten müssen geerdet sein.
-Diese Leuchte wird mit Netzspannung betrieben.Bevor Eingriffe am Vorschaltgerät vorgenommen werden sowie vor Wartung und Installation,ist die Versorgungsspannung abzuschalten.
-Jede Änderung an dieser Leuchte ist verboten.

SUOMI

-Rikkoontunut suojalasi vaihdettava välittömästi uutsen vastaavaan.
-Asennettaessa suojausluokan II valaisinta on peruseristetyn johdon ja kosketeltavien metalliosien välinen kosketus tehokkaasti eristettävä.
VAROITUS: Suojausluokan I valaisin täytyy maadoittaa.
-Verkkojännite on kytkettävä pois ennen valaisimen huoltotoimenpiteitä.
-Valaisimen rakennetta el saa muuttaa.

Thorn Lighting is constantly developing and improving its products. The right is reserved to change specifications without prior notification or public announcement.
© Thorn Lighting