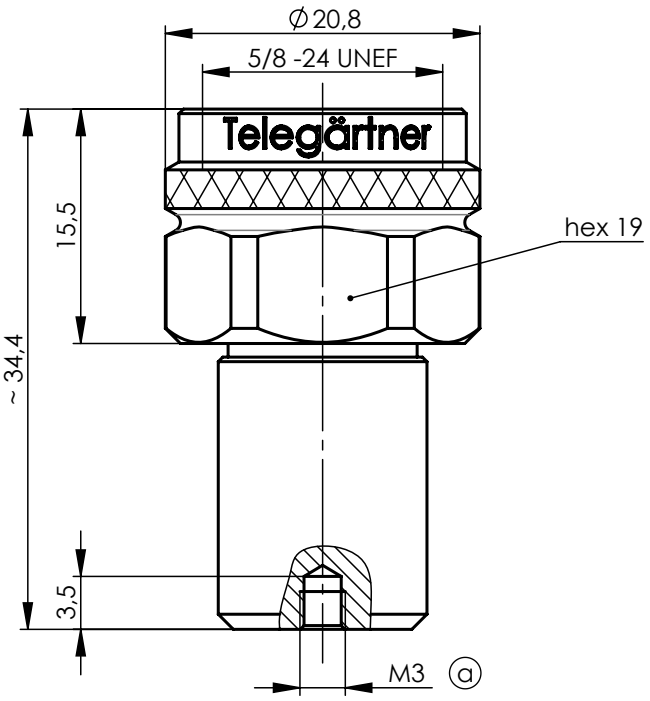

with label/ mit Aufkleber

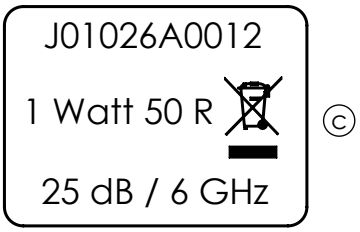

Mechanical characteristics	**Mechanische Eigenschaften**		
interface dimensions acc. to	Steckgesicht nach	IEC 61169-16	
mating life	Steckzyklen	>500	
coupling torque	Kupplungsdrehmoment	4 - 6 Nm	
Components	***Bauteile***	***Materials / Material***	***Finish / Oberfläche***
centre contact	Innenkontakt	CuZn39Pb3	Cu2Ag5
outer contact	Außenkontakt	CuZn39Pb3	CuSnZn3
other metal parts	sonstige Metallteile	CuZn39Pb3	CuSnZn3
insulator	Isolierung	PTFE	
gasket	Dichtung	silicone / Silikon	
Electrical characteristics	**Elektrische Eigenschaften**		
impedance	Wellenwiderstand	50 Ω	
power	Leistungsübertragung	1 W (max.)	

frequence Frequenz	Return Loss min.	Return Loss typ.
1.0 GHz	38 dB	47 dB
2.0 GHz	35 dB	43 dB
4.0 GHz	30 dB	36 dB
6.0 GHz	25 dB	33 dB

b

power derating in free air/
Belastbarkeit in Abhängigkeit
von der Umgebungstemperatur

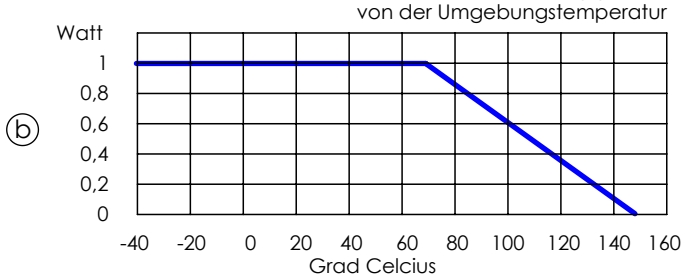

b

Environmental	**Umgebung**		
RoHS compliant	RoHS konform	b	2011/65/EU

Änd./ *rev. Index*	Änderungs-Nr. / *revision code*	Datum/ *date*	Name/ *name*		Datum/ *date*	Name/ *name*	Gewicht/ weight [g]
				gez./ *drawn*	23.10.2013	GB	ca./approx.
				gepr./ *appr.*	23.10.2013	KL	
c	29828	09.08.2018	MA				
b	25298	23.10.2013	GB				
a	14318	13.03.2003	SP				

Maßstab/ *scale*: 2:1

Benennung/ *title*: N Termination Plug
N-Abschlusswiderstand

Telegärtner

untol. Maße/ *dim. without tolerances according to*

Unterl./*doc. type*: K

Zeichnungsnr./ *drawing no.*: J01026A0012

Ersatz für/ *replaces*: Zeichnung vom 09.01.2001

Maße/ *dimensions*: mm

Original : DIN A4

Blatt/ *sheet* 1 von/ *of* 1

Alle Rechte vorbehalten / all rights reserved © Telegärtner K.Gärtner GmbH D-71144 Steinenbronn Lerchenstrasse 35 Germany Phone: +49 7157/125-0 Fax: +49 7157/125-120 www.telegaertner.com