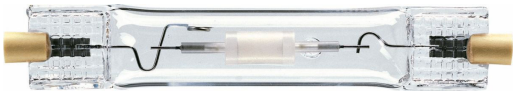

MASTERColour CDM-TD

MASTERColour CDM-TD 70W/830 RX7S 1CT/12

Ersetzen Sie Ihre Quarzlampe durch eine effiziente und langlebige Alternative! Die MASTERColour CDM-TD vereint höchste Qualität und stabile Farbwiedergabe für die Beleuchtung von Verkaufsräumen und attraktive Außeneinsätze.

Hinweise

- Auch bei Tests nur in vollständig geschlossener Leuchte verwenden (IEC61167, IEC 62035, IEC60598)
- Bei Lampenbrüchen muss die Leuchte die heißen Lampenteile aufnehmen können
- Lampen können mit elektronischem oder elektromagnetischem Vorschaltgerät kombiniert werden
- Vorschaltgerät muss mit Schutzvorrichtung für Ende der Lebensdauer ausgestattet sein (IEC61167, IEC 62035)
- Es ist sehr unwahrscheinlich, dass der Glasbruch einer Lampe negative Auswirkungen auf Ihre Gesundheit hat. Wenn es zu einem Glasbruch kommt, lüften Sie den Raum 30 Minunten lang und entfernen Sie die Splitter möglichst mit Handschuhen. Legen Sie die Splitter in eine verschließbaren Plastikbeutel und geben Sie ihn beim Werkstoffhof zum Recycling ab. Benutzen Sie keinen Staubsauger.

Produkt Daten

Allgemeine Informationen	
Sockel	RX7s
Betriebsstellung	P45 [Parallel +/-45D oder horizontal (HOR)]
Referenz für Lichtstrommessung	Sphere
Lebensdauer bis 50 % Ausfall (Nom.)	16.000 Stunde(n)

Lichttechnische Daten	
Farbcode	830 [CCT of 3000K]
Lichtstrom	6.000 lm
Lichtfarbe	Warmweiß (WW)
Farbkoordinate X (Nom)	0,434
Farbkoordinate Y (nom.)	0,398
Ähnlichste Farbtemperatur	3000 K
Nennlichtausbeute (Nom)	85 lm/W
Farbwiedergabeindex (CRI)	80
Bogenlänge O (Nom)	8 mm

Betrieb und Elektrik	
Systemleistung	71,0 W
Spannung (Nom)	94 V

Lichtregelung und Dimmen	
Dimmbar	Nein

MASTERColour CDM-TD

Mechanik und Gehäuse	
Kolbenausführung	Klar
Kolbenform	T22
Nettogewicht (Stück)	21,000 g

Genehmigung und Anwendung	
Energieeffizienzklasse	G
Quecksilbergehalt (max.)	3,4 mg
Quecksilbergehalt (Nom)	3,4 mg
Energieverbrauch kWh/1.000 Std.	71 kWh
EPREL-Registrierungsnummer	473326
CE-Zeichen	Ja

Produktdaten	
Bestell-Produktname	MASTERC CDM-TD 70W/830 RX7s 1CT/12
Gesamtbezeichnung des Produkts	MASTERColour CDM-TD 70W/830 RX7S 1CT/12
Gesamt-Produktcode	871150019782515
Bestellcode	19782515
Material-Nr. (12NC)	928082205125
Lokaler Bestellcode	1134703
Anzahl pro Verpackung	1
EAN/UPC – Produkt/Kiste	8711500197825
Zähler - Pakete pro Außenkarton	12
EAN Umverpackung	8711500197832

Abmessungsskizzen

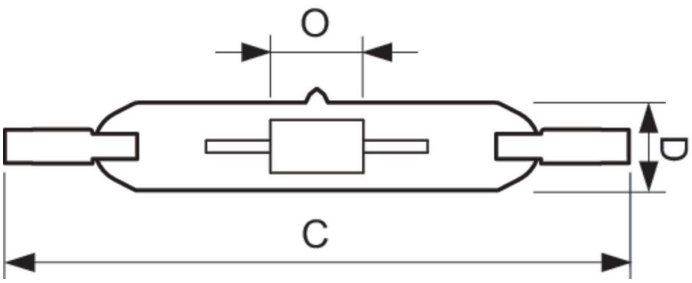

Product	D (max)	D	O	C (max)
MASTERC CDM-TD 70W/830 RX7s 1CT/12	22 mm		8 mm	119,63 mm

Photometrische Daten

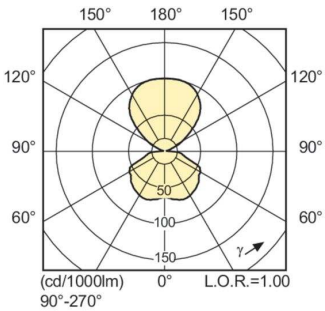

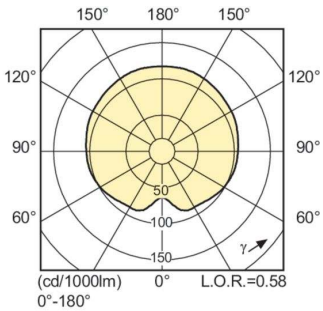

Light Distribution Diagram - MASTERC CDM-TD 70W/830 RX7s 1CT/12

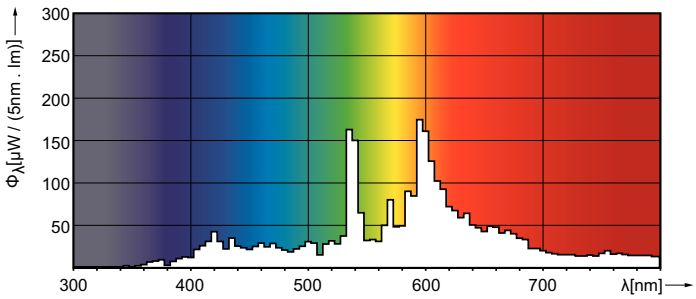

Spectral Power Distribution Colour - MASTERC CDM-TD 70W/830 RX7s 1CT/12

MASTERColour CDM-TD

Lebensdauer

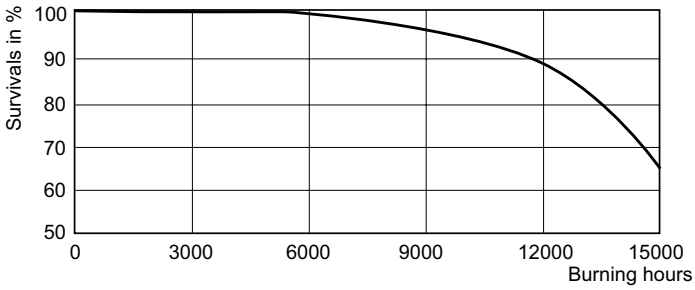

LDLE_CDM-TD_0001-Life expectancy diagram

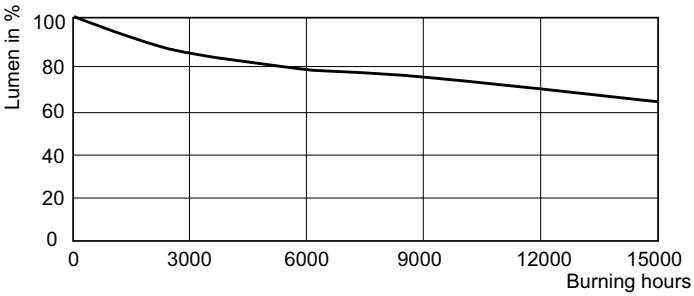

Lumen Maintenance Diagram - MASTERC CDM-TD 70W/830 RX7s 1CT/12

© 2025 Signify Holding Alle Rechte vorbehalten. Signify gibt keine Zusicherungen und übernimmt keine Garantie bezüglich der Richtigkeit oder Vollständigkeit der in diesem Dokument enthaltenen Informationen und haftet nicht für Handlungen, die im Vertrauen darauf ausgeführt werden. Die in diesem Dokument vorgestellten Informationen sind, sofern keine anderslautende Vereinbarung mit Signify besteht, nicht als kommerzielles Angebot gedacht und sind nicht Teil eines Angebots oder Vertrags. Philips und das Philips Schildsymbol sind eingetragene Warenzeichen der Koninklijke Philips N.V.