# PrimaVision Xtreme für SON

## PV Xt Q 70W SON

HID-PrimaVision Xtreme für SON-Lampen sind sehr robuste, nicht dimmbare elektronische Vorschaltgeräte für die Außenbeleuchtung. Diese überaus effiziente Lösung eignet sich insbesondere in Anwendungen, in denen eine sehr lange Lebensdauer erforderlich ist. Das Xtreme-Sortiment von Philips wurde speziell dazu entwickelt, rauen Umgebungsbedingungen standzuhalten.

### Produkt Daten

| Betrieb und Elektrik | |
|---|---|
| **Eingangsspannung** | 208-240-277 V |
| **Netzfrequenz** | 50 to 60 Hz |
| **Eingangsfrequenz** | 50 bis 60 Hz |
| **Ableitstrom (max.)** | 0,7 mA |
| **Einschaltstromweite** | 0,24 ms |
| **Eingangsstrom (Nom)** | 0.39 A |
| **Einschaltstrom (max.)** | 28 A |
| **Anzahl Produkte für MCB (16 A Typ B) (Nom.)** | 11 |
| **Überspannungsschutz (allgemein/ differenziell)** | EN61547 (L-L 2 kV, L-G 4 kV), 10 kV TIL |

| Verdrahtung | |
|---|---|
| **Kabellänge von Gerät zu Lampe** | 10 m |
| **Anschlusstyp** | WAGO Serie 804 |

| Temperatur | |
|---|---|
| **Gehäusetemperatur-Lebensdauer (Nom)** | 80 °C |

| Mechanik und Gehäuse | |
|---|---|
| **Gehäuse** | Q |
| **Nettogewicht (Stück)** | 0,820 kg |

| Genehmigung und Anwendung | |
|---|---|
| **Sicherheitsstandard** | IEC 607, 609, 926, 928 [Kein Standard für Entladungslampen-Treiber vorhanden Die in diesen Normen festgelegten Anforderungen sind zu verwenden, wenn sie als produktrelevant gelten.] |
| **Umweltnorm** | ISO 14001 |
| **Zeichen & Zertifikate** | F-Kennzeichnung CE Zeichen ENEC Zertifikat VDE-EMV Zertifikat |
| **CE-Zeichen** | Ja |
| **Umgebungstemperaturbereich** | -30 °C bis 55 °C |

| Produktdaten | |
|---|---|
| **Bestell-Produktname** | PV Xt Q 70W SON |
| **Gesamtbezeichnung des Produkts** | PV Xt Q 70W SON |

# PrimaVision Xtreme für SON

| | |
|---|---|
| **Gesamt-Produktcode** | 871829169878400 |
| **Bestellcode** | 69878400 |
| **Material-Nr. (12NC)** | 913700690566 |
| **Anzahl pro Verpackung** | 1 |
| **EAN/UPC – Produkt/Kiste** | 8718291698784 |

| | |
|---|---|
| **Zähler - Pakete pro Außenkarton** | 12 |
| **EAN Umverpackung** | 8718291698791 |

## Abmessungsskizzen

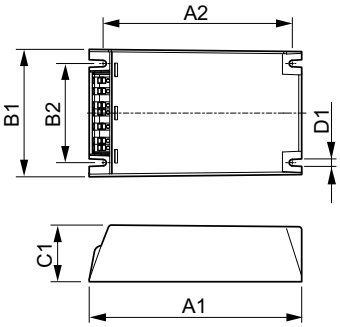


| Product | D1 | C1 | A1 | A2 | B1 | B2 |
|---|---|---|---|---|---|---|
| PV Xt Q 70W SON | 4,5 mm | 40,0 mm | 150,0 mm | 133,6 mm | 90,0 mm | 70,0 mm |

© 2025 Signify Holding Alle Rechte vorbehalten. Signify gibt keine Zusicherungen und übernimmt keine Garantie bezüglich der Richtigkeit oder Vollständigkeit der in diesem Dokument enthaltenen Informationen und haftet nicht für Handlungen, die im Vertrauen darauf ausgeführt werden. Die in diesem Dokument vorgestellten Informationen sind, sofern keine anderslautende Vereinbarung mit Signify besteht, nicht als kommerzielles Angebot gedacht und sind nicht Teil eines Angebots oder Vertrags. Philips und das Philips Schildsymbol sind eingetragene Warenzeichen der Koninklijke Philips N.V.