HF-Selectalume II für TL-D lamps

HF-S 3/418 TL-D II 220-240V 50/60Hz

HF-Selectalume II ist eine extrem kosteneffiziente, zuverlässige, schlanke und preiswerte Leuchtstofflösung, die aufgrund ihrer modernen Technologie erhebliche Energieeinsparungen, eine hohe Systemflexibilität und eine beispiellose Leistungsfähigkeit bietet. Die sparsame HF-Selectalume II hat ein robustes Design und erfüllt alle relevanten internationalen Sicherheits- und Leistungsstandards. HF-Selectalume II wurde insbesondere für Innenbeleuchtungen wie Strahler, Downlights und Einbauleuchten entwickelt, die in vielen Büros, Geschäften, industriellen Einrichtungen, Hotels, Restaurants und anderen Anwendungen zum Einsatz kommen und nur gelegentlich ein- und ausgeschaltet werden

Produkt Daten

Betrieb und Elektrik	
Eingangsspannung	220 bis 240 V
Netzfrequenz	50 to 60 Hz
Eingangsfrequenz	50 bis 60 Hz
Ableitstrom (max.)	0,5 mA
Einschaltstromweite	0,35 ms
Einschaltstrom (max.)	18 A
Anzahl Produkte für MCB (16 A Typ B) (Nom.)	28

Verdrahtung	
Typ Anschlussklemme Eingang	WAGO 744 Steckverbinder
Anschlussklemme sekundär	WAGO 744 Steckverbinder [Geeignet für manuelle Verdrahtung]

Temperatur	
Gehäusetemperatur-Lebensdauer (Nom)	75 °C
Gehäusetemperatur (Max)	75 °C

Mechanik und Gehäuse	
Gehäuse	L 280x39x28
Schutzart (IP)	IP20 [Fernhalten von Fingern]
Nettogewicht (Stück)	0,228 kg

Genehmigung und Anwendung	
Energieeffizienzindex	A2/A2 BAT
Zeichen & Zertifikate	F-Kennzeichnung CE Zeichen ENEC Zertifikat CCC Zertifikat C-Tick Zertifikat PSB Zertifikat TISI Kennzeichnung SIRIM Genehmigung CB Zertifikat CCC Zertifikat VDE-EMV Zertifikat
CE-Zeichen	Ja

HF-Selectalume II für TL-D lamps

Umgebungstemperaturbereich	-20 °C bis 50 °C

Material-Nr. (12NC)	913713032666
Anzahl pro Verpackung	1
EAN/UPC – Produkt/Kiste	8711500999320
Zähler - Pakete pro Außenkarton	10
EAN Umverpackung	8727900905557

Produktdaten

Bestell-Produktname	HF-S 3/4 18 TL-D II 220-240V 50/60Hz
Gesamtbezeichnung des Produkts	HF-S 3/418 TL-D II 220-240V 50/60Hz
Gesamt-Produktcode	872790090555700
Bestellcode	90555700

Abmessungsskizzen

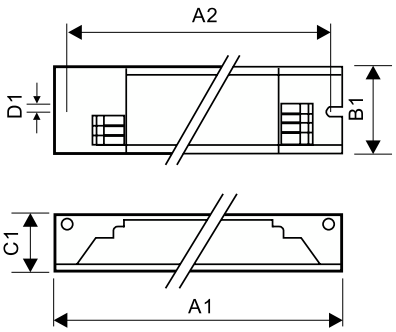

Product
HF-S 3/4 18 TL-D II 220-240V 50/60Hz

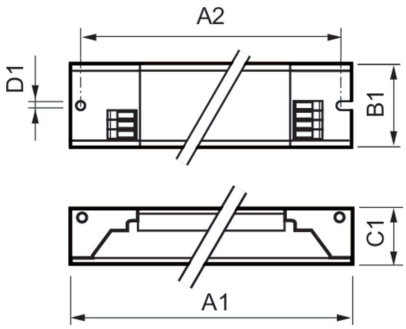

Product	A1	B1	C1	A2	B2	D1
HF-S 3/4 18 TL-D II 220-240V 50/60Hz	280 mm	39 mm	28 mm	265 mm		4,2 mm

© 2025 Signify Holding Alle Rechte vorbehalten. Signify gibt keine Zusicherungen und übernimmt keine Garantie bezüglich der Richtigkeit oder Vollständigkeit der in diesem Dokument enthaltenen Informationen und haftet nicht für Handlungen, die im Vertrauen darauf ausgeführt werden. Die in diesem Dokument vorgestellten Informationen sind, sofern keine anderslautende Vereinbarung mit Signify besteht, nicht als kommerzielles Angebot gedacht und sind nicht Teil eines Angebots oder Vertrags. Philips und das Philips Schildsymbol sind eingetragene Warenzeichen der Koninklijke Philips N.V.