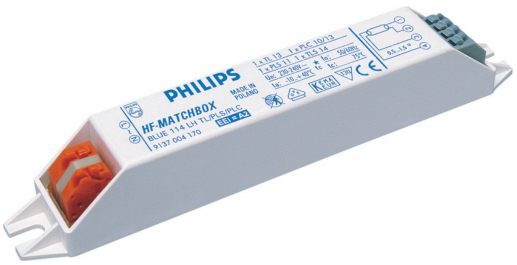

HF-MatchboxBLUE für PL/TL Lampen

HF-M BLUE 114 LH TL/PL-S/PL-C 230-240V

HF-Matchbox Blue (Kaltstart) ist ein elektronisches Vorschaltgerät, das Leuchtenentwicklern völlig neue gestalterische Möglichkeiten eröffnet. Die Vorteile der elektronischen Vorschaltgeräte für Leuchtstofflampen lassen sich dadurch in immer mehr Anwendungsbereichen nutzen.

Produkt Daten

Betrieb und Elektrik	
Eingangsspannung	230 bis 240 V
Netzfrequenz	50 to 60 Hz
Eingangsfrequenz	50 bis 60 Hz
Anzahl Produkte für MCB (16 A Typ B) (Nom.)	101

Verdrahtung	
Typ Anschlussklemme Eingang	Einsatz
Farbe der Eingangsklemmen	Grau
Farbe der Ausgangsklemmen	Grau
Anschlussklemme sekundär	Einsatz
Kabellänge von Gerät zu Lampe	1,50 m

Temperatur	
Gehäusetemperatur (Max)	75 °C

Mechanik und Gehäuse	
Gehäuse	LH
Schutzart (IP)	IP20 [Fernhalten von Fingern]
Nettogewicht (Stück)	0,036 kg

Genehmigung und Anwendung	
Zeichen & Zertifikate	F-Kennzeichnung CE Zeichen VDE Zertifikat CB Zertifikat
CE-Zeichen	Nein
Umgebungstemperaturbereich	-10 °C bis 40 °C

Produktdaten	
Bestell-Produktname	HF-M BLUE 114 LH TL/PL-S/PL-C 230-240V
Gesamtbezeichnung des Produkts	HF-M BLUE 114 LH TL/PL-S/PL-C 230-240V
Gesamt-Produktcode	871150053682230
Bestellcode	53682230
Material-Nr. (12NC)	913700421766
Anzahl pro Verpackung	1
EAN/UPC – Produkt/Kiste	8711500536822
Zähler - Pakete pro Außenkarton	50
EAN Umverpackung	8711500536839

HF-MatchboxBLUE für PL/TL Lampen

Abmessungsskizzen

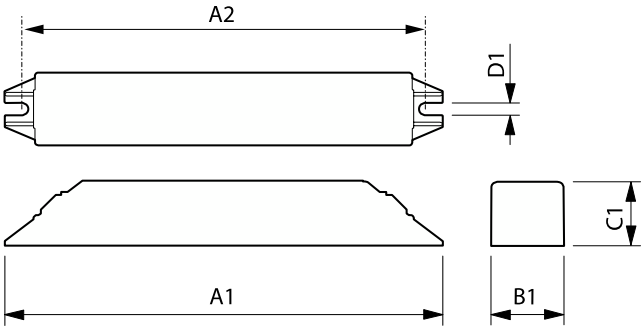

Product	A1	A2	B1	C1	D1
HF-M BLUE 114 LH TL/PL-S/PL-C 230-240V	144 mm	133 mm	22 mm	22 mm	4,2 mm

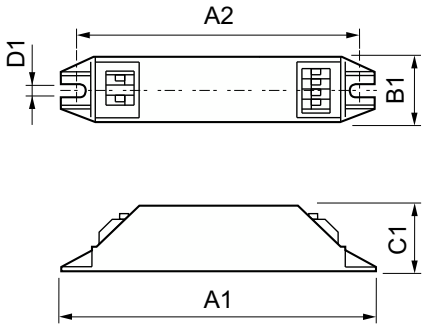

Product
HF-M BLUE 114 LH TL/PL-S/PL-C 230-240V

© 2025 Signify Holding Alle Rechte vorbehalten. Signify gibt keine Zusicherungen und übernimmt keine Garantie bezüglich der Richtigkeit oder Vollständigkeit der in diesem Dokument enthaltenen Informationen und haftet nicht für Handlungen, die im Vertrauen darauf ausgeführt werden. Die in diesem Dokument vorgestellten Informationen sind, sofern keine anderslautende Vereinbarung mit Signify besteht, nicht als kommerzielles Angebot gedacht und sind nicht Teil eines Angebots oder Vertrags. Philips und das Philips Schildsymbol sind eingetragene Warenzeichen der Koninklijke Philips N.V.