STX 1,5

Drehzahlsteller STX 1,5 mit Wendeschalter W1

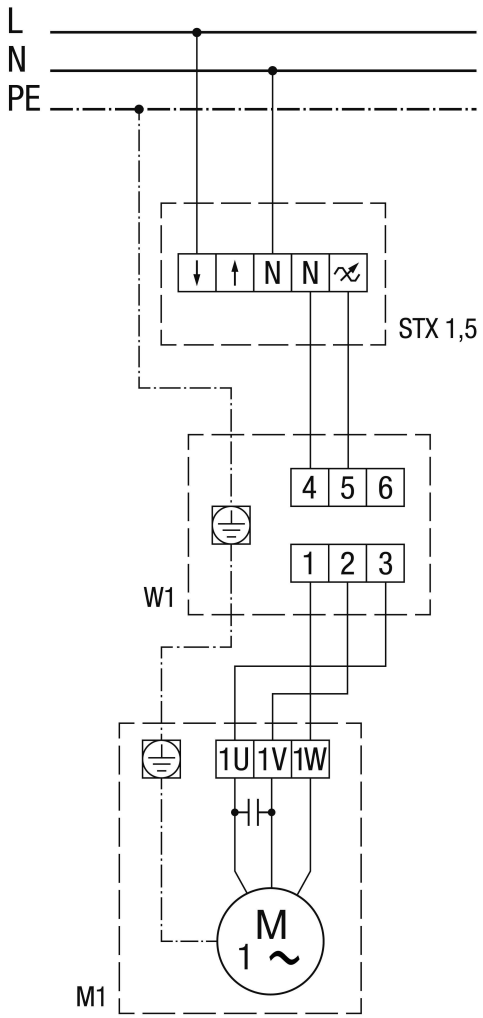
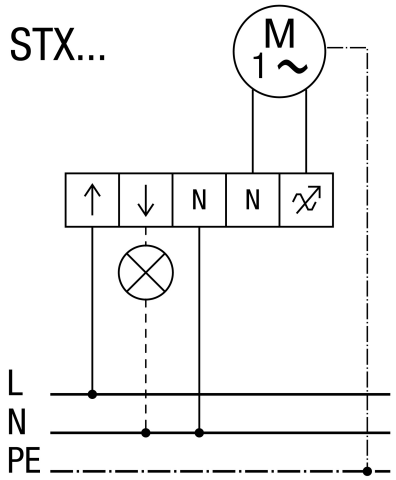
STX 1,5