B.E.G. LUXOMAT®

PD9-M-1C-SDB-IP65-GH-DE

Art.Nr. 92932 EAN: 4007529929320

- Spannung: 230 V AC ±10% 50 Hz
- Abmessungen: Sensorkopf: Ø 36 x 40 mm, Leistungsteil: 154 x 38 x 25 mm
- Typische Leistungsaufnahme: 2.2 W

Bestelldaten

Bezeichnung	Farbe	Art.No
PD9-M-1C-SDB-IP65-GH-DE	Edelstahl-Optik	92932

Zubehör

Bezeichnung	Farbe	Art.No
BLE-IR-Adapter	schwarz	93067
IR-PD9	-	92201
IR-PD-Mini	-	92159
RC-Loeschglied	weiß	10880
Mini-RC-Loeschglied		10882

Technische Daten

Spannung:	230 V AC ±10% 50 Hz
Abmessungen:	Sensorkopf: Ø 36 x 40 mm, Leistungsteil: 154 x 38 x 25 mm
Typische Leistungsaufnahme:	2.2 W
Erfassungsbereich:	horizontal 360° (Deckenmontage)
Reichweite:	max. Ø 3.5 m quer
Überwachte Fläche bei tangentialer Bewegung:	9 m² / 6 m Montagehöhe
Montagehöhe min./max./empfohlen:	5 m / 10 m / 6 m
Schutzart/-klasse:	IP65 / Klasse III
Stoßfestigkeitsgrad:	IK03
Umgebungstemperatur:	-25 °C bis +50 °C
Gehäuse:	Polycarbonat, UV-beständig
Farbe:	Edelstahl-Optik matt, ähnlich RAL9022
Kabellänge:	350 cm
Kanal 1 (Lichtsteuerung potentialfrei)	
Schaltleistung:	2300 W, cos φ = 1 1150 VA, cos φ = 0.5 300 W LED max. Einschaltspitzenstrom Ip (20 ms) = 80 A
Kontaktart:	1x µ-Kontakt, potentialfreier Schließer/NO
Nachlaufzeit:	15 s – 30 min, Impuls
Einschaltschwelle:	10 – 2000 Lux
Lichtmessung:	Mischlichtmessung

Produktinformationen

Mini-Präsenzmelder speziell für Feuchträume mit großer Deckenhöhe

Ein potentialfreier Schaltkontakt

Ausführung als Master-Gerät

Ein zusätzliches Slave-Gerät ist direkt anschließbar

Weitere Funktionen über optionale Fernbedienung einstellbar

Federklemmen für den einfachen und schnellen Einbau in abgehängte Decken und in Leuchten

Inklusive Ø 45 mm Abdeckring und Abdecklamelle

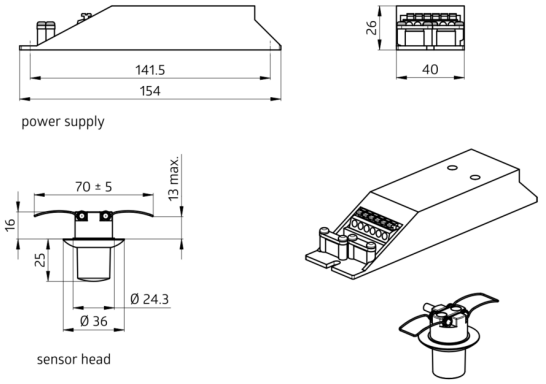
141.5
154
26
40
power supply
70 ± 5
13 max.
16
25
Ø 24.3
Ø 36
sensor head

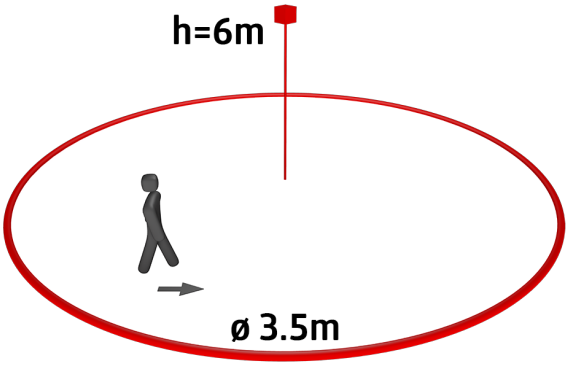
h=6m
ø 3.5m

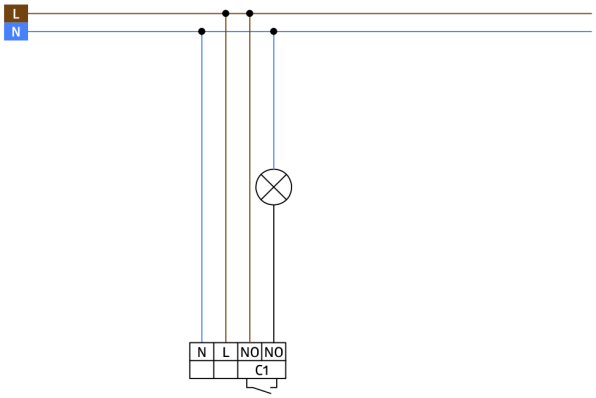
L
N
N
L
NO
NO
C1

Zubehör

BLE-IR-Adapter
Art.No: 93067

Abmessungen: 40 x 55 x 103 mm
Farbe: schwarz
Frequenz: 2.4 GHz ISM-Band, GFSK 0.2 dBm + 5.3 dBi = 5.5 dBm

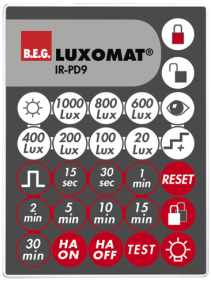

IR-PD9
Art.No: 92201

Batterie: 3.0 V Lithium CR2032 (inklusive)
Abmessungen: 80 x 60 x 8 mm
Farbe: -

IR-PD-Mini
Art.No: 92159

Batterie: 3.0 V Lithium CR2032 (inklusive)
Abmessungen: 57 x 35 x 7 mm
Farbe: -

RC-Loeschglied
Art.No: 10880

Spannung: 230 V AC ±10%
Abmessungen: 38 x 12 x 26 mm
Schutzart/-klasse: IP20 / Klasse II

Mini-RC-Loeschglied
Art.No: 10882

Spannung: 230 V AC ±10%
Abmessungen: 50 x 23 x 8 mm
Schutzart/-klasse: IP20 / Klasse II