B.E.G. SAFETYLUX®

DT32/6/3DALI-LED

Art.Nr. 1210 EAN: 4007529012107

- Spannung: 230 V AC +/- 10% 50 Hz
- Abmessungen: 359 x 50 x 281
- Betriebsart: Dauerschaltung, Bereitschaftsschaltung

Bestelldaten

Bezeichnung	Farbe	Art.No
DT32/6/3DALI-LED	weiß	1210

Zubehör

Bezeichnung	Farbe	Art.No
BLE-IR-Adapter	schwarz	93067
IR-Adapter für Smartphones	schwarz	92726
Piktogramm zweiseitig/rechts-links	grün	8860
Piktogramm DT32-LED Pfeil nach unten	grün	8785
Piktogramm DT32-LED Pfeil nach rechts	grün	8858
Piktogramm DT32-LED Pfeil nach links	grün	8859

Technische Daten

Spannung:	230 V AC +/- 10% 50 Hz
Abmessungen:	359 x 50 x 281
Betriebsart:	Dauerschaltung, Bereitschaftsschaltung
Lichtstrom/-stärke:	LED-Platine 12 x 0.5 W Lichtfarbe: 6500 K Tageslichtweiß
Schutzart/-klasse:	IP20 / Klasse I
Umgebungstemperatur:	0 °C bis +35 °C
Gehäuse:	Aluminium-Profil Seitenteile aus Polycarbonat
Farbe:	weiß, ähnlich RAL9016
Einzelbatterieleuchte	
Akku:	NiMH 3.6 V 800 mAh
Nennbetriebsdauer:	3 h
Function:	**Überwachung**
Lokale Überwachung:	automatischer Selbsttest
Zentrale Überwachnung:	Dali-Bus B.E.G.-DALI-SYS

Produktinformationen

LED-Rettungszeichen-Leuchte mit Einzelbatterie

Scheibenleuchte im modernen Design

Helle und gleichmäßigen Ausleuchtung

Umweltfreundlicher NiMH-Akku mit Tiefentladeschutz

Bidirektional fernbedienbar mit dem IR-Adapter und der B.E.G.-Smartphone-App

Automatischer Selbsttest mit einer zweifarbigen Status-LED

Zentrale Überwachungsmöglichkeit mit B.E.G.-DALI-SYS über einen DALI-Bus

Inkl. LED-Leuchtmittel, Displayscheiben und Akku

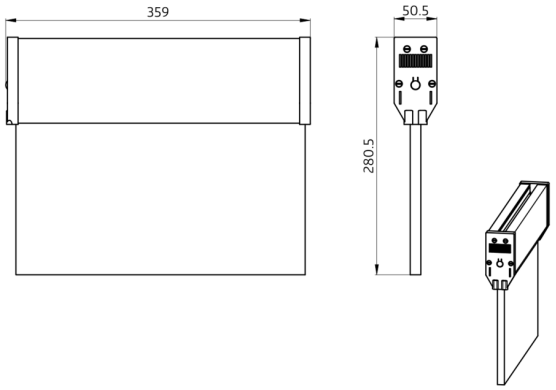
359
50.5
280.5

Zubehör

BLE-IR-Adapter
Art.No: 93067

Abmessungen: 40 x 55 x 103 mm
Farbe: schwarz
Frequenz: 2.4 GHz ISM-Band, GFSK 0.2 dBm + 5.3 dBi = 5.5 dBm

IR-Adapter für Smartphones
Art.No: 92726

Abmessungen: 47 x 19 x 10 mm
Schutzart/-klasse: IP20
Umgebungstemperatur: -20 °C bis +40 °C

Piktogramm zweiseitig/rechts-links
Art.No: 8860

Abmessungen: 170 x 330 x 1 mm
Gehäuse: Kunststoff
Farbe: grün

Piktogramm DT32-LED Pfeil nach unten
Art.No: 8785

Abmessungen: 170 x 330 x 1 mm
Gehäuse: Kunststoff
Farbe: grün

Piktogramm DT32-LED Pfeil nach rechts
Art.No: 8858

Abmessungen: 170 x 330 x 1 mm
Gehäuse: Kunststoff
Farbe: grün

Piktogramm DT32-LED Pfeil nach links
Art.No: 8859

Abmessungen: 170 x 330 x 1 mm
Gehäuse: Kunststoff
Farbe: grün