B.E.G. LUXOMAT®

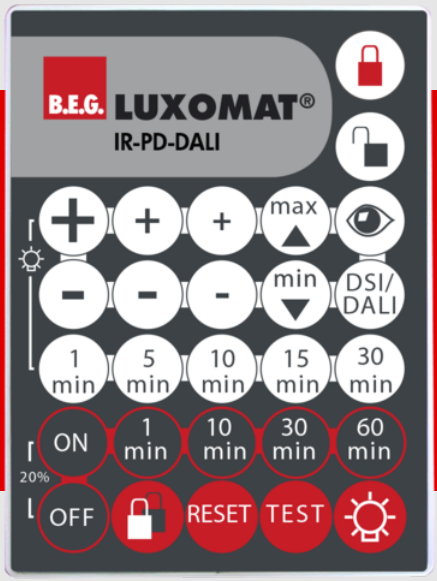


# IR-PD-DALI

Art.Nr. 92094 EAN: 4007529920945

- Batterie: 3.0 V Lithium CR2032 (inklusive)
- Abmessungen: 80 x 60 x 8 mm
- Farbe: -

## Bestelldaten

| Bezeichnung | Farbe | Art.No |
|---|---|---|
| IR-PD-DALI | - | 92094 |

## Technische Daten

| | |
|---|---|
| Batterie: | 3.0 V Lithium CR2032 (inklusive) |
| Abmessungen: | 80 x 60 x 8 mm |
| Farbe: | - |
| Sendereichweite: | **bewölkt/dunkel:** max. 5 bis 6 m<br>**sonnig:** max. 2 bis 3 m |

## Produktinformationen

Infrarot-Fernbedienung zum komfortablen Einstellen oder Ändern der Parameter

Inklusive Wandhalterung

Einfache Programmierung der Präsenzmelder PD2-M-DALI/DSI, PD4-MDALI/DSI /-K, PD9-M-DALI/DSI /-GH und PD4-M-DUO-DALI/DSI

Die Funktionen der Fernbedienung werden bei dem jeweiligen Gerät beschrieben

Passend für: 92938, 93452, 93455, 93459, 93460, 93463, 93469, 93470, ...

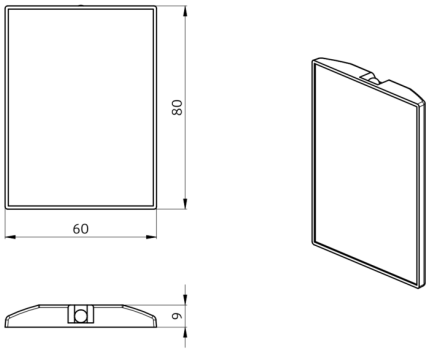
80
60
9