PS-DALI-LINK-DE

Art.Nr. 92846 EAN: 4007529928460

- Spannung: 110 – 277 V AC 50 / 60 Hz
- Abmessungen: 240 x 26 x 26 mm
- Ausgangsspannung: 16 V DC (DALI, typisch)

Bestelldaten

Bezeichnung	Farbe	Art.No
PS-DALI-LINK-DE	weiß	92846

Technische Daten

Spannung:	110 – 277 V AC 50 / 60 Hz
Abmessungen:	240 x 26 x 26 mm
Ausgangsspannung:	16 V DC (DALI, typisch)
Typische Leistungsaufnahme:	3.3 W
Schutzart/-klasse:	IP20 / Klasse II
Umgebungstemperatur:	-5 °C bis +45 °C
Gehäuse:	Polycarbonat + ABS Mischung
Farbe:	weiß
Anschlüsse und Kabel:	0.25 – 2.5 mm² für eindrähtige Leiter
Nennstrom nominal:	100 mA
Nennstrom (max.):	120 mA

Produktinformationen

DALI-Netzteil für die B.E.G. DALI-LINK Multiraum-Lösung zum Einbau in abgehängte Decken.

Parametrierung der DALI-LINK-Lösung erfolgt über Bluetooth mit einem Smartphone und der B.E.G. DALI-LINK App.

An die Spannungsversorgung können z. B. 25 DALI-Leuchten und 6 DALI-LINK Steuergeräte (Multisensoren oder Tasterschnittstellen) angeschlossen werden.

Es ist möglich, maximal ein weiteres DALI-LINK Netzteil parallel zu betreiben, womit sich die Anzahl der DALI-Teilnehmer im DALI-LINK System verdoppelt (50 DALI-Leuchten / 12 DALI-LINK Steuergeräte).

Integrierte Temperaturüberwachung und Kurzschlusserkennung

Integrierte LED zur Visualisierung von Betriebsinformationen

DALI-2 zertifiziertes Produkt

Bei diesem Artikel handelt es sich um eine Komponente eines Lichtsteuerungssystems von B.E.G., welches den Einsatz von DALI-Betriebsgeräten (Leuchten, Relais) anderer Hersteller unterstützt

Das Produkt kann gemäß der gegebenen DALI-2 Produkteigenschaften herstellerübergreifend eingesetzt werden

Es sind zusätzliche Systemkomponenten (Hardware) von B.E.G. erhältlich

Es ist zusätzliche, kostenlose Software von B.E.G. erhältlich

Passend für: 93484, 93485, 93840, 93845, ...

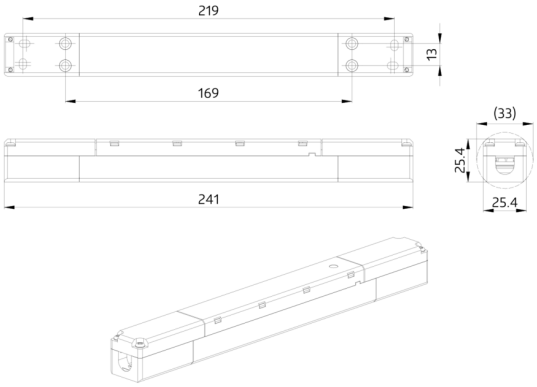
219
13
169
(33)
25.4
25.4
241

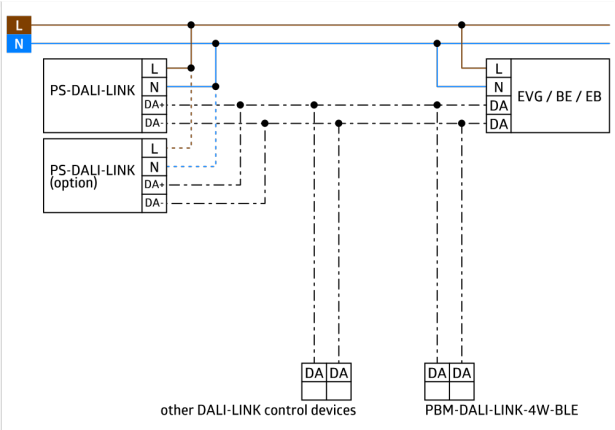
L
N
PS-DALI-LINK
L
N
DA+
DA-
PS-DALI-LINK (option)
L
N
DA+
DA-
L
N
DA
DA
EVG / BE / EB
DA DA
other DALI-LINK control devices
DA DA
PBM-DALI-LINK-4W-BLE