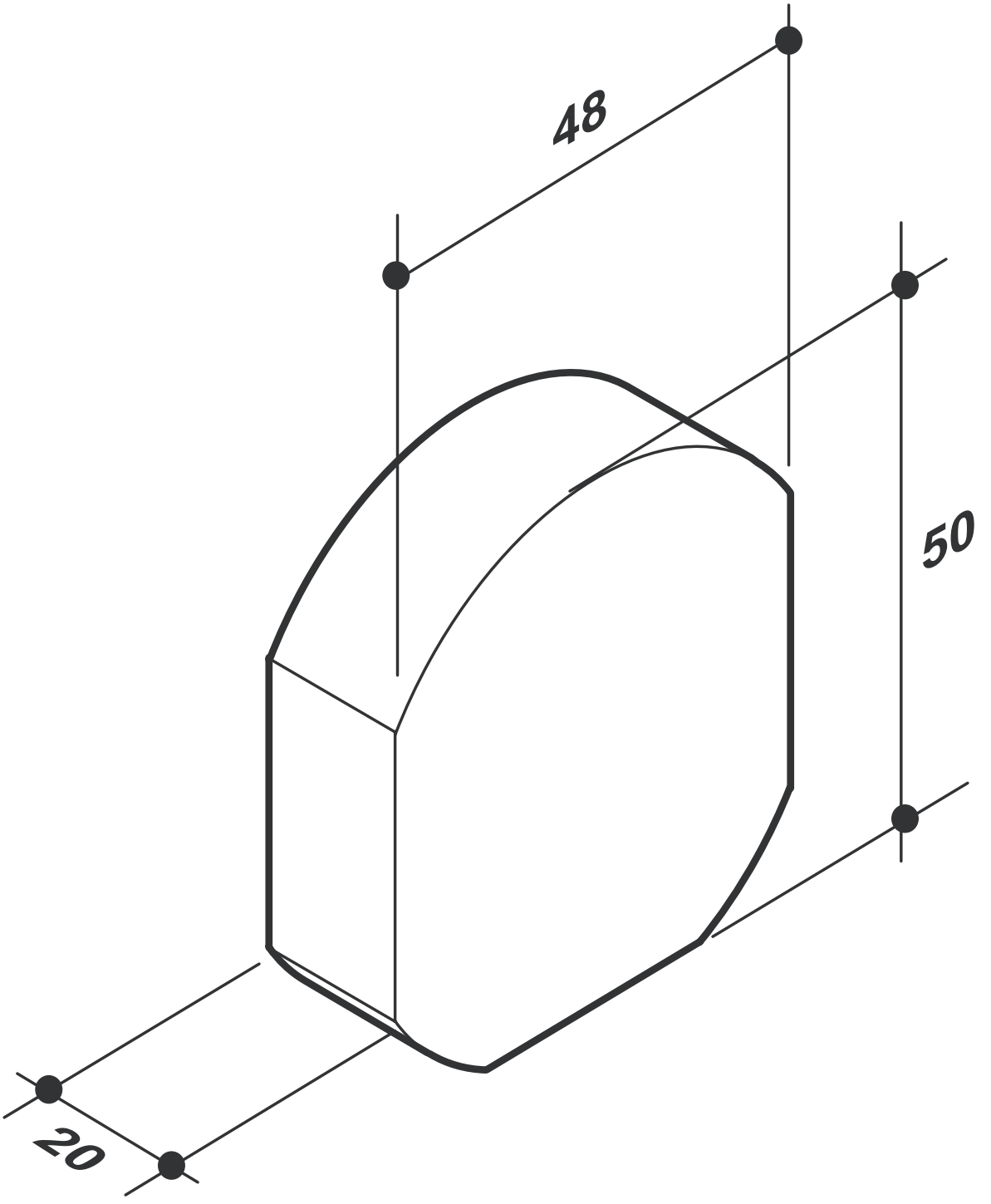
48
50
20