DATENBLATT

Artikelnummer : 09204781

Leistungsschalter mit Fehlerstromschutz DFL 8 200-4/0,03-A

puls- und wechselstromsensitiv Typ A

Funktion

CBR (engl. "Circuit-Breakers with Integral Residual Current Protection") sind Leistungsschalter mit einem magnetischen und thermischen Überstromauslöser sowie einem Fehlerstromauslöser. Der Leistungsschalter mit Fehlerstromschutz findet Anwendung für den Überstromschutz von Betriebsmitteln, Kabeln und Leitungen entsprechend DIN VDE 0100-430 sowie zum Schutz gegen elektrischen Schlag durch automatische Abschaltung der Stromversorgung gemäß DIN VDE 0100-410. Bei dieser Baureihe handelt es sich um kompakte Geräte für Bemessungsströme bis zu 250 A mit integriertem Hilfsschalter und Anschlussklemmen für große Leitungsquerschnitte. Die Montage der Geräte erfolgt vorzugsweise auf einer Montageplatte. Fehlerstromschutzschalter vom Typ A sind puls- und wechselstromsensitiv. Diese Funktion ist netzspannungsunabhängig. Schalter dieser Variante haben einen festen Bemessungsfehlerstrom von 30 mA für den Personenschutz. Sie gewährleisten somit den Fehler- und Brandschutz sowie den zusätzlichen Schutz (Personenschutz, Schutz bei direktem Berühren). Geräte in der Standardausführung sind für die Überwachung von Stromkreisen mit einer Bemessungsspannung von 400 V/690 V und einer Bemessungsfrequenz von 50 Hz ausgelegt.

Eigenschaften

fester Bemessungsfehlerstrom von 0,03 A, Bemessungsströme von 100 A bis 250 A, vierpolig, Bemessungsspannung 400 / 690 V AC, Fehlerstromerfassung für Wechsel- und pulsierende Gleichfehlerströme, Funktionsbereich der Fehlerstromauslösung 0 - 690 V, Funktionsbereich der Fehlerstromprüfeinrichtung 280 - 690 V, netz- und hilfsspannungsunabhängige Auslösung bei Überstrom und Fehlerstrom , hohes Kurzschlussschaltvermögen, Anschlussklemmen bis 185 mm², hohe Stoßstromfestigkeit, d. h. geringe Neigung zu Fehlauslösungen durch transiente Fehlerströme, Schwellen für unverzögerte und verzögerte Überstromauslösung einstellbar, Hilfsschalter integriert

Montageart

Befestigung auf Montageplatte, Einbaulage beliebig, Einspeiserichtung beliebig

Einsatzgebiete

Stromversorgungen in Zweckgebäuden sowie Industrieanlagen mit TN-S-, TT- und TN-C-S-Netzen mit hoher Kurzschlussleistung, In IT-Netzen kann die Fehlerstromauslösung des CBR zur Abschaltung im Falle eines zweiten Erdschlussfehlers vorgesehen werden., ausgeschlossen ist der Einsatz zum Fehlerstromschutz in TN-C-Netzen

Hinweise

In Anlagen, deren elektronische Betriebsmittel glatte Gleichfehlerströme oder Fehlerströme mit Frequenzen ungleich 50 Hz verursachen können, ist mit dem CBR Typ A ein umfassender Schutz nicht gegeben. Für solche Anwendungen empfehlen wir unsere allstromsensitiven CBR Typ B.

Zubehör

Gehäuse N-7

Technische Daten

Baureihe	DFL 8 A
Polzahl	4
Fehlerstromtyp	A
Bemessungsstrom (AC)	200 A
Bemessungsfehlerstrom IΔn	0,03 A
kurzzeitverzögert	ja
selektiv	nein
min. Arbeitsspannungsbereich der Prüf-einrichtung	280 V
max. Arbeitsspannungsbereich der Prüf-einrichtung	759 V

Nichtauslösezeit	10 ms
Selektivität einstellbar	nein
Ansprechverzögerung	1 · IΔn: 0 ms < T ≤ 300 ms; 5 · IΔn: 0 ms < T ≤ 40 ms
Überstromauslösungsfaktor	0,8 ... 1
Kurzschlussauslösungsfaktor	6 ... 10
Verlustleistung Pv Auslöser	72 W
Bemessungsbetriebskurzschluss-ausschaltvermögen Ics	85 kA bei 240 V AC; 50 kA bei 400/415 V AC; 35 kA bei 440 V AC; 25 kA bei 525 V AC; 5 kA bei 690 V AC
Bemessungsgrenzkurzschluss-ausschaltvermögen Icu	85 kA bei 240 V AC; 50 kA bei 400/415 V AC; 35 kA bei 440 V AC; 25 kA bei 525 V AC; 20 kA bei 690 V AC
Bemessungsfehlerkurzschluss-schaltvermögen IΔm	85 kA bei 240 V AC; 50 kA bei 400/415 V AC; 35 kA bei 440 V AC; 25 kA bei 525 V AC; 20 kA bei 690 V AC
Betriebsspannung (AC)	690 V (max. 759 V)
Betriebsfrequenz	50 Hz
Eigenverbrauch	2,5 W ... 3 W
Bemessungsisolationsspannung	1000 V
	Anzeige (Status Ausgang)
Anzahl	1
Art	Betätigungshebel (schwarz)
	Laststromkreis
Ausführung	Lasttrennkontakt
Bemessungsspannung (AC)	400 V, 690 V
Toleranz der Bemessungsspannung	max. 10 %
Bemessungsstrom (AC)	200 A
Stoßstromfestigkeit	5 kA
Bemessungsstoßspannungsfestigkeit	8 kV
Bemessungsfrequenz	50 Hz
Stromwärmeverlust pro Strombahn	16 W
Lebensdauer elektrisch AC-1	7500 Schaltspiele
Kurzschlussvorsicherung SCPD	250 A
Vorsicherung Typ	gG
Vorsicherung	nur notwendig, wenn der zu erwartende Kurzschlussstrom an der Einbaustelle das Schaltvermögen des Leistungsschalters übersteigt
Überspannungskategorie	III
	Hilfsschalter
Ausführung	Schaltkontakt
Bemessungsisolationsspannung	500 V
Bemessungsstoßspannungsfestigkeit	6 kV
erlaubte Gebrauchskategorie(n)	AC-15, DC-13
Bemessungsstrom (AC-15)	6 A (230 V); 4 A (400 V) 2 A (500 V)
Bemessungsstrom (DC-13)	3 A (24 V); 0,8 A (110 V) 0,3 A (220 V)
Bemessungsgrenzkurzschluss-ausschaltvermögen Icu	85 kA bei 240 V AC; 50 kA bei 400/415 V AC; 35 kA bei 440 V AC; 25 kA bei 525 V AC; 20 kA bei 690 V AC
Bemessungsbetriebskurzschluss-ausschaltvermögen Ics	85 kA bei 240 V AC; 50 kA bei 400/415 V AC; 35 kA bei 440 V AC; 25 kA bei 525 V AC; 5 kA bei 690 V AC
Bemessungsfehlerkurzschluss-schaltvermögen IΔm	85 kA bei 240 V AC; 50 kA bei 400/415 V AC; 35 kA bei 440 V AC; 25 kA bei 525 V AC; 20 kA bei 690 V AC
	Rahmenklemme oben und unten (Laststromkreis)
Neutralleiterposition	links
Berührschutz	finger- und handrückensicher
erlaubte Leiterarten	Aluminiumleiter, Kupferleiter, Massivleiter, flexible Leiter, mehrdrähtige Leiter mit AEH
Klemmbereich	4 mm² ... 185 mm²
maximale Anzahl Leiter pro Klemme	2
Anschlussquerschnitt eindrähtig	1-Leiter: 4 mm² ... 16 mm²; 2-Leiter: 4 mm² ... 16 mm²
Anschlussquerschnitt mehrdrähtig	1-Leiter: 25 mm² ... 185 mm²; 2-Leiter: 25 mm² ... 70 mm²
Anzugsdrehmoment	max. 14 Nm
	Schraubklemme links (Hilfsschalter)
Berührschutz	finger- und handrückensicher
Klemmbereich	0,75 mm² ... 2,5 mm²
maximale Anzahl Leiter pro Klemme	2
Anschlussquerschnitt eindrähtig	1-Leiter: 0,75 mm² ... 2,5 mm²; 2-Leiter: 0,75 mm² ... 1,5 mm²
Anschlussquerschnitt feindrähtig	2-Leiter: 0,75 mm² ... 1,5 mm²
Anschlussquerschnitt feindrähtig mit AEH	0,75 mm² ... 2,5 mm²
Anschlussquerschnitt mehrdrähtig	1-Leiter: 0,75 mm² ... 2,5 mm²; 2-Leiter: 0,75 mm² ... 1,5 mm²
Anzugsdrehmoment	max. 0,8 Nm
	allgemeine Daten
Gebrauchslage	90° gekippt, vertikal
max. Gebrauchshöhe über NN	2000 m
mechanische Lebensdauer	min. 2000 Schaltspiele
elektrische Lebensdauer	min. 2000 Schaltspiele
Umgebungsbedingung Atmosphäre	normale Umgebungsbedingungen
Lagertemperatur	-40 °C ... 70 °C

Umgebungstemperatur	-25 °C ... 70 °C
Klimabeständigkeit	konstant IEC 60068-2-78, zyklisch IEC 60068-2-30
Schockfestigkeit	20 g / 20 ms Dauer
Schwingfestigkeit	1,0 g (f = 2 - 100 Hz) (IEC 60068-2-6)
Gehäuseart	Aufputzgehäuse
Montageart	Wandmontage
Schutzart	IP20 (eingebaut: IP40)
plombierbar	ja
Breite	140 mm
Höhe	291 mm
Tiefe	103 mm
Einbautiefe	149 mm
Gewicht	6,1 kg
Bauvorschriften/Normen	DIN IEC 60755, EN 60947-2, EN 60947-2 Anhang B, VDE 0660-101
Verschmutzungsgrad	3

Maße

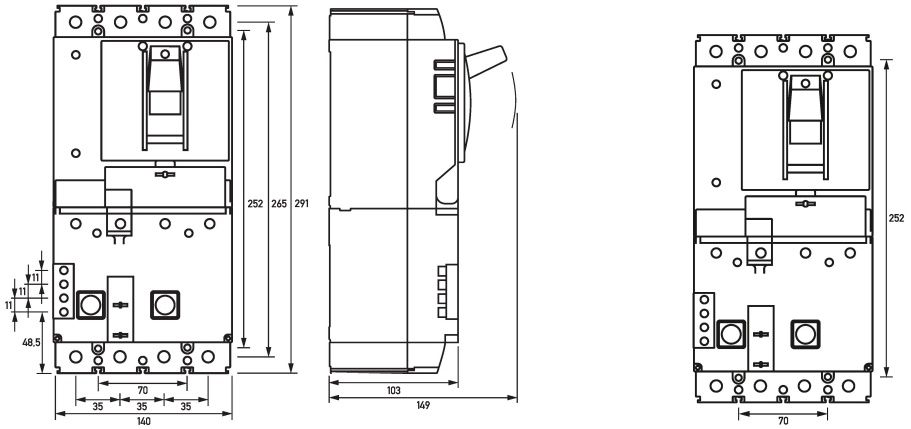

Maßzeichnung Leistungsschalter mit Fehlerstromschutz DFL 8 200-4/0,03-A

Schaltungsbeispiel

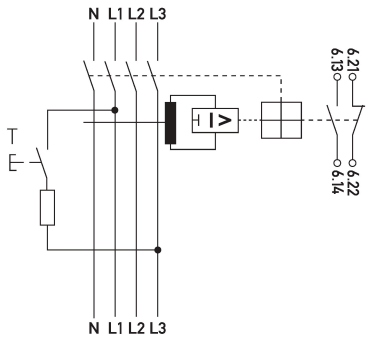

Schaltungsbeispiel Leistungsschalter mit Fehlerstromschutz DFL 8 200-4/0,03-A